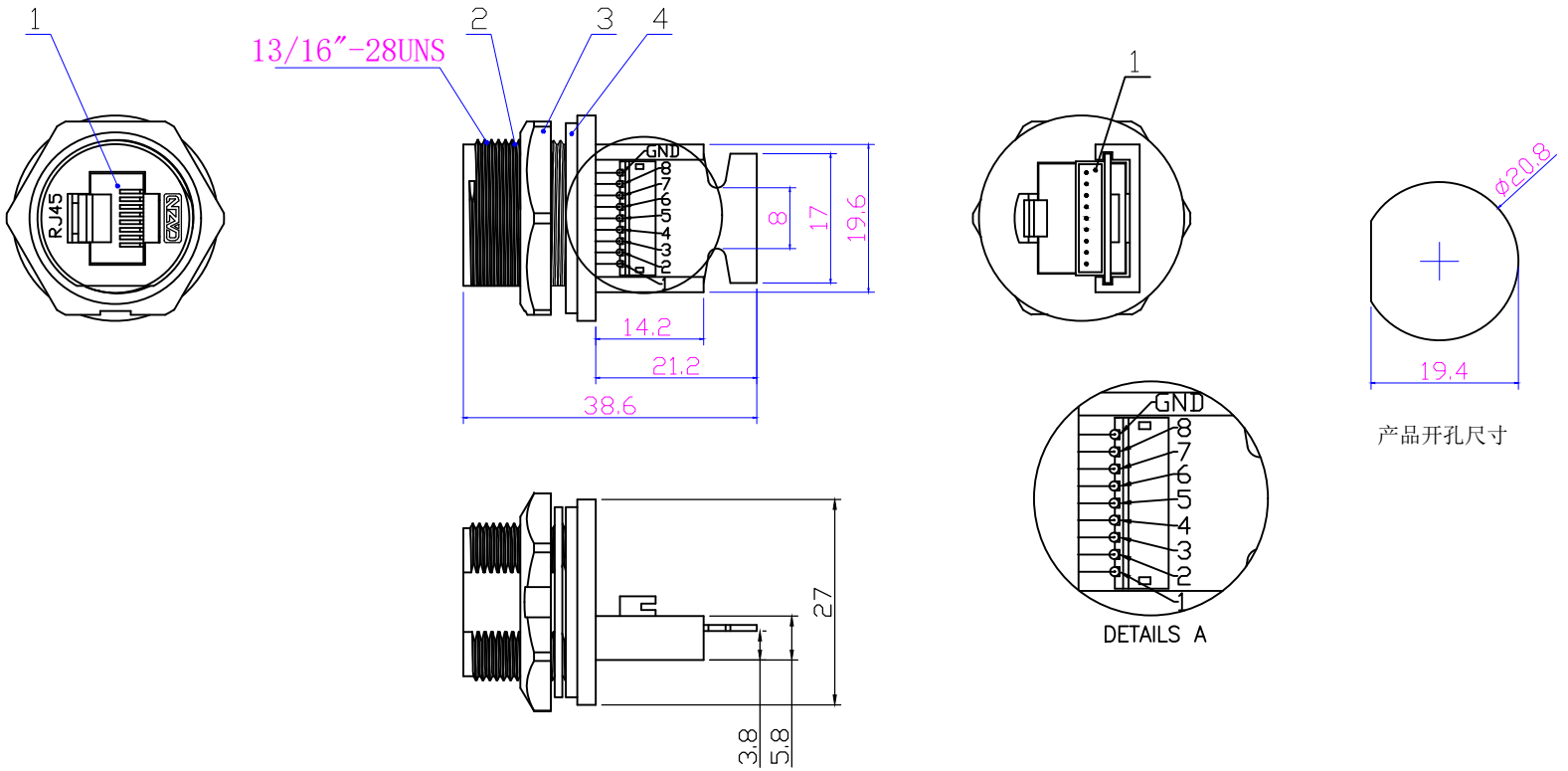

No.	Specification	Material	Treat	Unit	Q'ty
4	E13 塑胶六角螺母13/16-28UNS (28.6-25.4-4单边倒角)	PA66	黑色	pc	1
3	E13 塑胶座子防水垫片 Φ24.8XΦ20.6X1.5	硅橡胶	黑色	pc	1
2	RJ45 板后插座 尾部带卡槽(正成logo)	PA66	黑色	pc	1
1	卧式网口转针座：TRC-02C（ZH1.5 9PIN针座连接器:A1500-09AWD）	RJ网口+PCB板	镀金	pc	1

技术参数	
传输速率：	符合TIA或EIA 568B的5E类/6A类D级/等级和符合ISO/IEC 11801
防水等级：	IP67
接触电阻：	≦20mΩ
绝缘电阻：	≧500MΩ at DC500V
工频耐电压：	≧AC 1000V / 1 分钟
盐雾腐蚀：	48小时
POE:	60W / 2A

GENERAL TOLERANCE (UNLESS SPECIFIED)

≤10	±0.1
<10~≤20	±0.2
<20~≤50	±0.5
Angle	±1°

THIRD ANGLE

DWN 胡俊明	DATE 2024.07.03		CAZN 正成
CHK			
APVD			TITLE E13T-FR6-PRF-SN
UNIT MM	REV A		PART NO
SIZE A4	SHEET 1 OF 1		DRAWING NO C130206-00020