NICHT VERMASSTE KANTEN SIND NICHT MAßSTÄBLICH	ÄNDERUNGEN DIE DEM TECHNISCHEN FORTSCHRITT DIENEN, BEHALTEN WIR UNS VOR	ZEICHNUNG GESCHÜTZT DURCH ©COPYRIGHT 1984 AMP DEUTSCHLAND GMBH ALLE RECHTE VORBEHALTEN

REV.	ÄNDERUNG	DATUM	NAME
K	ZEICHNUNG IN CAD ÜBERTRAGEN	10.10.1996	TILLE

NUMMER 828 197

VERWENDET FÜR –

PASSEND ZU –

CAD-ORIGINAL ZEICHNUNG NICHT ÄNDERN

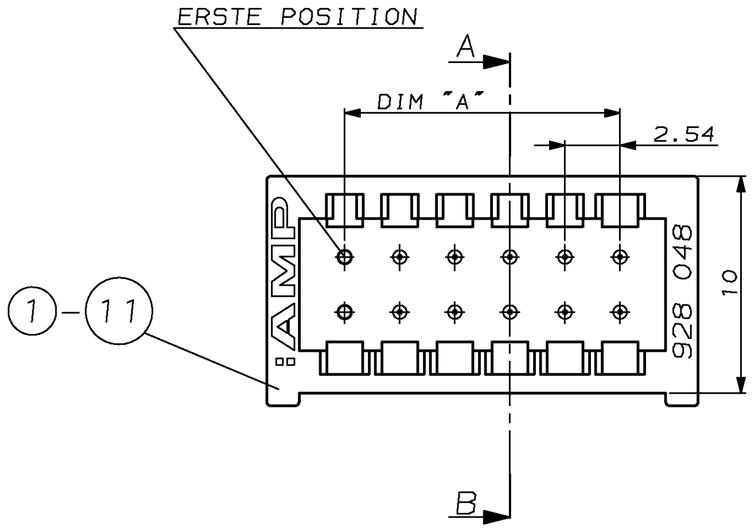

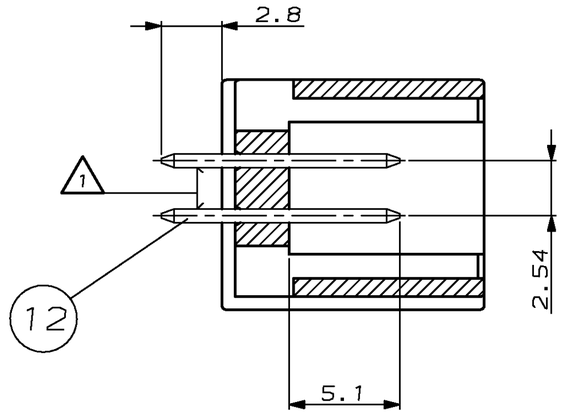

SCHNITT A–B

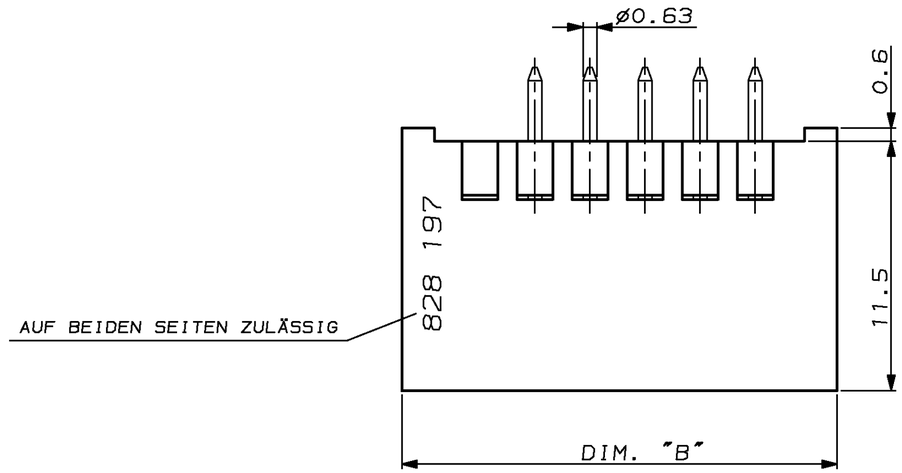

1 OBERFLÄCHE: STECKBEREICH: 1.2µm Au ÜBER 1.3µm Ni
LÖTBEREICH: MIN. 2.0µm Sn ÜBER 1.3µm Ni

2 ERSTE POSITION VON JEDER REIHE OHNE STIFTE

3 ERSTE UND LETZTE POSITION JEDER REIHE OHNE STIFTE

4 VOLLBESTÜCKT

5 STIFTE SIND FLUSSMITTELDICHT IM GEHÄUSE

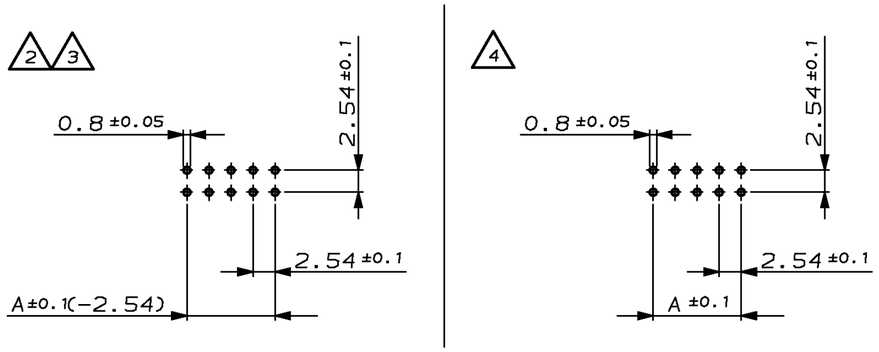

EMPFOHLENES BOHRBILD

M2:1

	BESTELL-NR.	POS.	STÜCK	BENENNUNG EINZELTEIL	POLZAHL	A	B	WERKSTOFF	OBERFLÄCHE / FARBE
		12		STIFT				CuZn 37	
4	6-828 197-4	11	1	STIFTGEHÄUSE	2x32	78.74	85.94	PBTP GV	GRAU RAL7035
4	4-828 197-2	10	1	STIFTGEHÄUSE	2x21	50.8	58.0		
4	2-828 197-0	9	1	STIFTGEHÄUSE	2x10	22.86	30.06		
4	1-828 197-0	8	1	STIFTGEHÄUSE	2x5	10.16	17.36		
	828 197-4	7	1	STIFTGEHÄUSE	2x2	2.54	9.74		
3	6-828 197-8	6	1	STIFTGEHÄUSE	2x34	83.82	91.02		
2	5-828 197-0	5	1	STIFTGEHÄUSE	2x25	60.96	68.16		
2	4-828 197-4	4	1	STIFTGEHÄUSE	2x22	53.34	60.54		
2	2-828 197-2	3	1	STIFTGEHÄUSE	2x11	25.4	32.6		
2	1-828 197-2	2	1	STIFTGEHÄUSE	2x6	12.7	19.9		
	828 197-6	1	1	STIFTGEHÄUSE	2x3	5.08	12.28		

GEZ. W. TILLE 16-APR-96 GEPR. R. KRÄMER 16-APR-96

1 – –2 WIE GEZEICHNET

ZEICHNUNG GÜLTIG AB KW16/96.

AMP — AMP DEUTSCHLAND GmbH D-63225 Langen

BENENNUNG: TS100 – STIFTLEISTE 180°

K

NICHT TOLERIERTE MASSE ± 0.2 ± 2° | FORMAT A2 | ZEICHNUNGS-NR. 828 197

MASSTAB 5:1 (2:1) | BLATT 1 VON 1 | REV. K

LOC AI DIST –

WAR NR. –

AMP-EN-555 REV 9-93

20-DEC-96 11:05:26 wt5200 g.828197.1.c (in EDMO