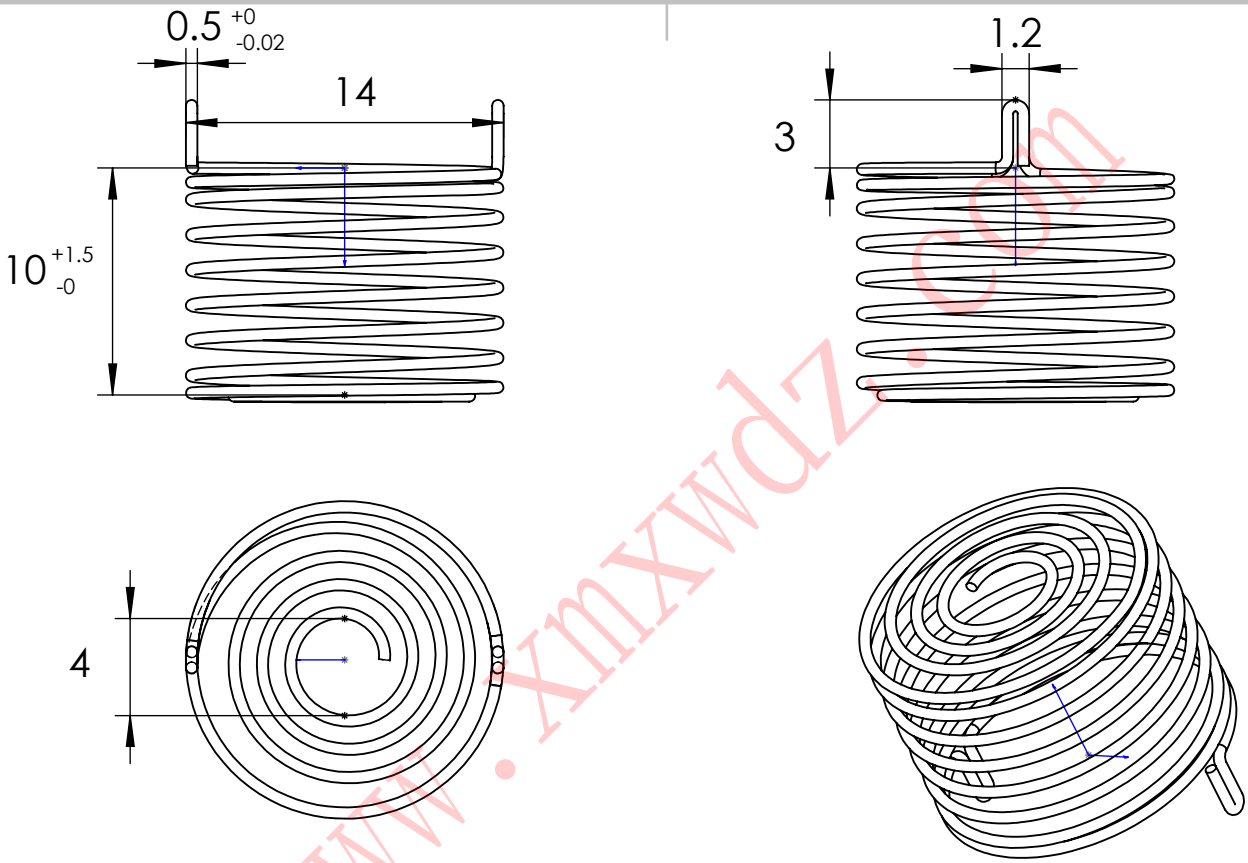

www.xmxwdz.com

技术要求：

1、单位：mm
2、线径：0.5
3、材质：不锈钢镀镍-满足ROHS
4、样式：直筒内绕双针
5、工艺：高温260摄氏度热处理
6、未标注公差以在±0.25计
7、表面无脏污 、无材质不良
8、联系电话：05925216722
9、型号:F14-10-0.5-1.2NUUS
10、盐雾测试：百分五盐雾测试满足72小时
11、包装方式：袋装-最小包装一袋500个

标记	处数	分区	更改文件号	签名	年 月 日	碳钢线			厦门市芯网电子科技有限公司
						阶 段 标 记	重量	比例	
设计						S		3:1	
校核									
批准									