THIS DRAWING IS UNPUBLISHED. RELEASED FOR PUBLICATION ,1998 .
© COPYRIGHT 1998 BY AMP INCORPORATED. ALL RIGHTS RESERVED.

LOC	DIST
J	ZDI

REVISIONS 変更

P	LTR	DESCRIPTION	ECN	DATE	DWN	APVD
	A	REDRAWN & REVISED	FJ00-1879-98	22Oct'98	Y.K	I.H
	A1	P/N OBSOLETE	ECR-07-002693	2FEB2007	Y.Y	D.M

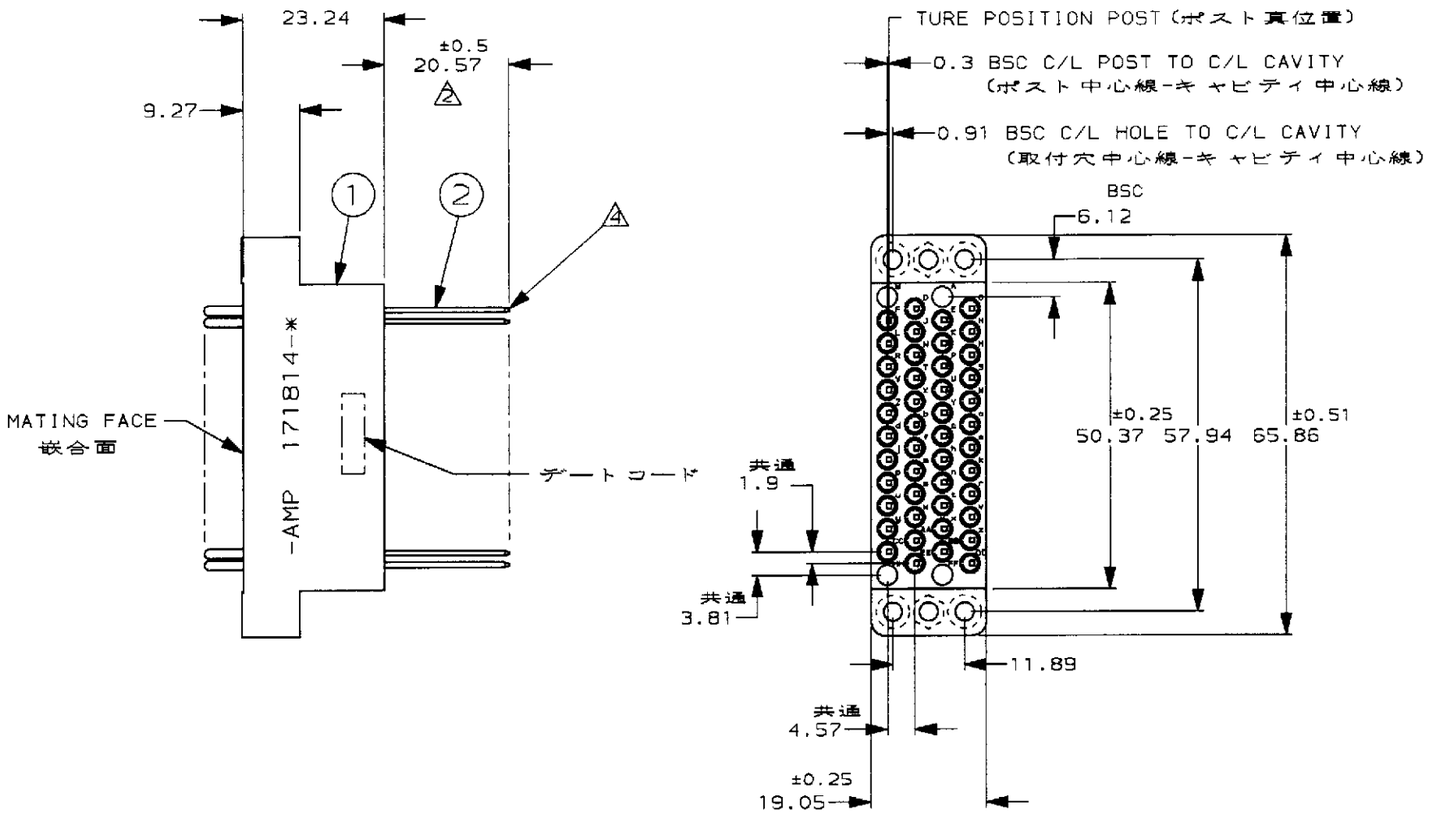

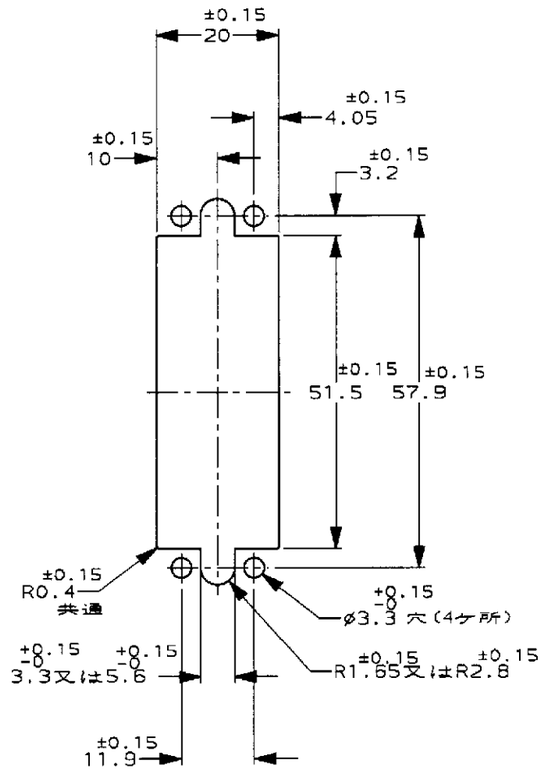

注記

1. A,B,FF,HHのキャビティーを除いた46極にコンタクト装着。
2. ポストの長さは3個のラッピング結線が出来る様になっている。
3. ラッピング適用電線 AWG#24 最大。
4. コンタクトポストの中心線はポスト真位置を中心とする ø1.3の円内に入る事。
5. 嵌合相手側 ブロック型番 201358-1。
6. コンタクト;ニッケル下地部分金めっき(接触部)残余金フラッシュ
   ポスト;光沢錫めっき
7. ポストに100g-cm のトルクをかけた時コンタクトはキャビティ内で回転しない事。
8. コンタクト;ニッケル下地部分金めっき(接触部)残余金フラッシュ
   ポスト;ニッケル下地金フラッシュ

OBSOLETE

パネル切抜寸法

1	46		171804-3	0.8 SQ. ポスティドピンコンタクト	6	2
1		46	171804-1	0.8 SQ. ポスティドピンコンタクト	6	2
	1	1	200277-1	50 極 "M" ブロック	フェノール 黒色	1
	-3	-1	部品番号	名称	材料及び仕上げ	アイテム NO.

THIS DRAWING IS A CONTROLLED DOCUMENT FOR AMP INCORPORATED. IT IS SUBJECT TO CHANGE AND THE CONTROLLING ENGINEERING ORGANIZATION SHOULD BE CONTACTED FOR THE LATEST REVISION.

DIMENSIONS: 単位:粍 mm

TOLERANCES UNLESS OTHERWISE SPECIFIED
一般公差
10 : ±0.2
30 >10 : ±0.25
100 >30 : ±0.3
ANGLE : ±3°

MATERIAL 材料 ZMT
FINISH 仕上 ZFN

DWN Y.KATO 22OCT'98
CHK I.HASEGAWA 22Oct'98
APVD 22 Oct '98
PRODUCT SPEC 製品規格 T1
APPLICATION SPEC 取付適用規格 T1
WEIGHT T1

tyco Electronics
Tyco Electronics AMP K.K.
Kawasaki,Japan

NAME 名称 0.8 SQ. ポスティドピンコンタクトアッセンブリー "M" シリーズ 50極コネクタ
0.8 SQ. POSTED PIN CONTACT ASS'Y , "M" SERIES 50 POS.

SIZE	CAGE CODE	DRAWING NO 番号	RESTRICTED TO
A3	00779	C-171814	-

CUSTOMER DRAWING SCALE 尺度 1:1 SHEET 1 OF 1 REV A1

AMP1470-19 REV 10/93
fj041849

Downloaded from Arrow.com.