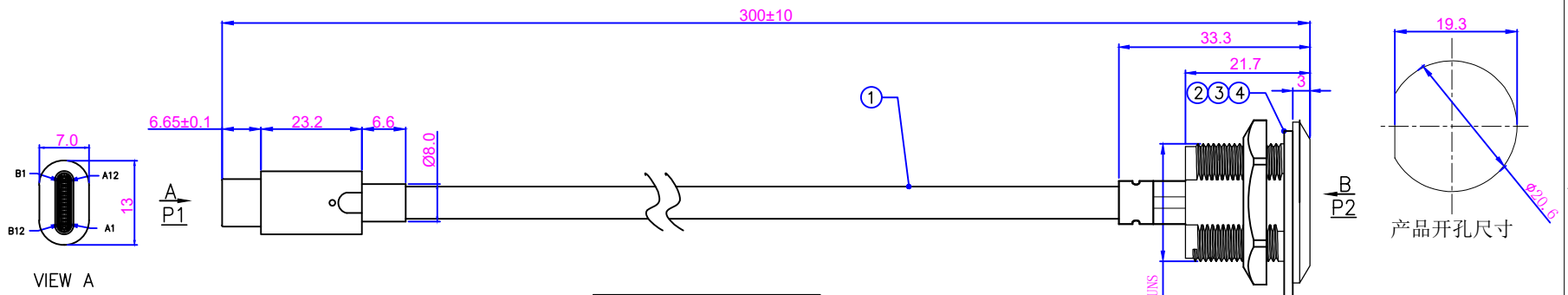

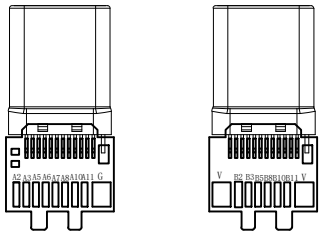

TYPE C3.1 公头焊接面

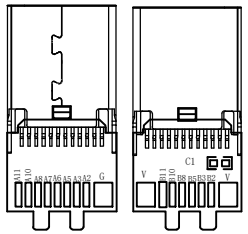

TYPE C3.1 母头焊接面

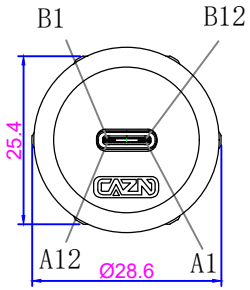

VIEW B

Pin Assignment 接线定义			
P1	Wire Color 线性颜色		P2
A4 A9 B4 B9	Red	红	A4 A9 B4 B9
A1 A12 B1 B12 外壳	Black	黑	A1 A12 B1 B12 外壳
A5	Yellow	黄	A5
B5	Blue	蓝	B5
A6	Green	绿	A6 B6
A7	White	白	A7 B7
A8	Orange	橙	A8
B8	violet	紫	B8
双绞 A2	Yellow	黄	A2
双绞 A3	Green	绿	A3
双绞 B10	Blue	蓝	B10
双绞 B11	Black	黑	B11
双绞 B2	Orange	橙	B2
双绞 B3	Brown	棕	B3
双绞 A10	White	白	A10
双绞 A11	Red	红	A11
外壳	编织		外壳

生产注意事项

技术要求	
线材规格	32/24AWG
接触数量	16
温度范围	-25°C~+80°C
耐电压	≥DC300V
绝缘电阻	≥10 MΩ DC300V

No.	Specification	Unit	Q'ty
4	E13 塑胶六角螺母13/16-28UNS (28.6-25.4-4单边倒角) (A140300-0021)	pc	1
3	EP-TYPE C塑胶防尘盖 (C130711-00001)	pc	1
2	Type C 面板型板前安装母座塑料外壳 (正成logo) (A130202-0830)	pc	1
1	定制TYPE-C3.1公头转TYPE-C3.1母头，线束总长L=0.3M (包含连接器)，插头，使用Type-c 3.1拉伸外壳端子镀金1U和Type-c 3.1母座端子镀金1U， 线缆使用(7/0.08TC*FMPE0.58*1P+7/0.08TC地+AL+热熔MY)*4P+7/0.08TC*HDPE0.45*1P+7/0.08TC*HDPE0.45*4C+7/0.20TC*HDPE0.9*2C+AL+7/0.12BC+B16*6/0.8TC OD:4.8MM PVC，接线 定义:A4/A9/B4/B9-红-A4/A9/B4/B9，外壳/A1/A12/B1/B12-黑-A1/A12/B1/B12/外壳，A5-黄-A5,B5-蓝-B5,A6-绿-A6/B6,A7-白-A7/B7,A8-橙-A8,B8-紫-B8,A2-黄-A2,A3-绿-A3,B10-蓝-B10,B11-黑-B11,B2-橙-B2,B3-棕-B3,A10-白-A10,A11-红-A11,外壳-编织-外壳,采用全屏蔽工艺(A180100-0281)	pc	1

声明：请贵司在2个工作日内确认并回传图纸，过期未回传的，默认为贵司已确认合格

业务确认

客户		图号		日期	制图	审核
料号				2024-07-24	胡俊明	
品名				单位：mm	Size:A4	

RoHS

GENERAL TOLERANCE (UNLESS SPECIFIED)
≤10 ±0.1
<10~≤20 ±0.2
<20~≤50 ±0.5
Angle ±1°

THIRD ANGLE

DWN			CAZN 正成
CHK			
APVD			TITLE EP-FT3.1-PWF/MT3.1-NWA-0.3PV-S-G
UNIT MM	REV A		PART NO
SIZE A4	SHEET 1 OF 1		DRAWING NO C130511-00027