SAMZO | REAC/ROHS

REV	ECN NO	DESRIPTION	DESIGN	APPROVAL	DATE
A1	NEW	Replace frame			2018.06.15

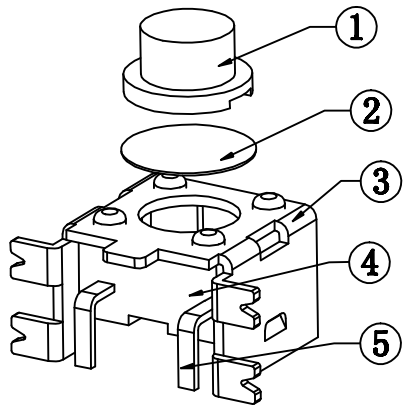

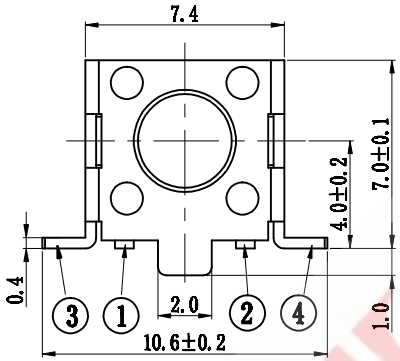

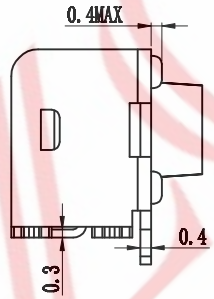

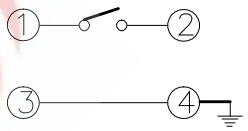

电路图

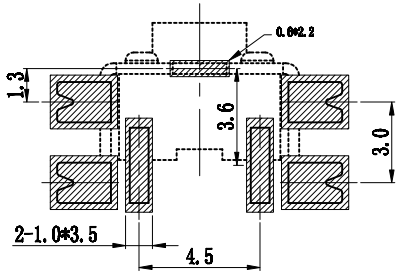

PCB线路板安装图(±0.1)

M2 5 A *** * 1 1 E

Ⓐ Ⓑ Ⓒ Ⓓ Ⓔ Ⓕ Ⓖ Ⓗ

A.系列：M2-6*6mm支架
B.贴装方式：5-卧贴片
C.引脚规格：A-2Pin
D.操作高度：043-4.3mm/060-6.0mm/115-11.5mm(4.3-15.0)
E:操作力度:1-180gf/2-260gf
F:操作寿命：1-100,000次
G:固定方式：1-无柱
H:物料编码：E-E04编码

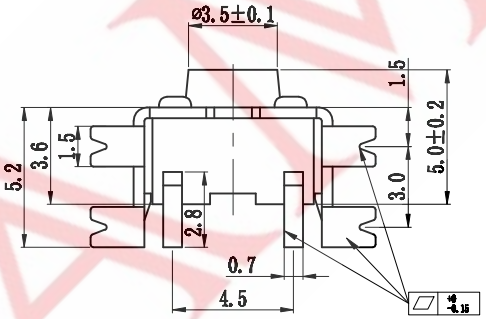

主要技术参数、性能

The Main Thchnology Performance

额定电流、电压 Rate voltage.current	50mA DC12V
接触电阻 Contact resistance	≤100mΩ
按力 Operating force	±50gf
行程 Travel	0.25±0.10mm
绝缘电阻 Insulated resistance	≥100MΩ
介电强度 Dielectric strength	≥250VAC/1min

序号	零件名称	材料规格	表面处理	数量	备注
5	接触脚	黄铜	镀银	2	
4	基座	PPA黑色		1	
3	支架	冷轧钢带	镀锡	1	
2	簧片	不锈钢	镀银	1	
1	按钮	PPA黑色	-----	1	

DESIGN	WANGGUIFA	2018.06.12		
CHECKED	ZHENGUILAN	2018.06.12		
APPROVED	LILIANJIANG	2018.06.14		

GENERAL TOLERANCE

≥0~2<	±0.15
≥2~5<	±0.25
≥0~2<	±0.15
≥5	±0.35

FIRST VIEW

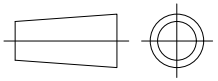

SCALE	1:1	UNIT	mm

The copyright belongs to samzo parts [China] Co., Ltd. please use the material after samzo parts agree to authorize. The final right of interpretation belongs to samzo parts.
WWW.KKK-JP.COM

SAMZO COMPONENTS
Electronic switch and connector manufacturer

TITLE:: 6.0*6.0*H mm 贴片支架
DWG NO：M25A0617-P01
PART NO：M25A2-10640
MODEL NO：M25A-***-*-11E
NAME：TACT SWITCH