NICHT VERMASSTE KANTEN SIND NICHT MAßSTäBLICH	ÄNDERUNGEN DIE DEM TECHNISCHEN FORTSCHRITT DIENEN, BEHALTEN WIR UNS VOR	VERTRAULICH UNVERöFFENTLICHTE ZEICHNUNG. ALLE RECHTE VORBEHALTEN. VERVIELFäLTIGUNG UND WEITERGABE NUR MIT GENEHMIGUNG DURCH AMP DEUTSCHLAND GMBH	ZEICHNUNG GESCHüTZT DURCH © COPYRIGHT 19 AMP DEUTSCHLAND GMBH ALLE RECHTE VORBEHALTEN

REV.	ÄNDERUNG	DATUM	NAME
B1	ZEICHNUNG ÜBERARBEITET	18-JUL-95	S.LING
B2	KRAGEN VERKÜRTZ; BEMERKUNGEN NR.: 10,11	11-OCT-95	K.Gossen
B3	VERRIEGELUNGSWERKSTOFF PBT-GF30 WAR PBT-GF20	04-NOV-96	M.Ueckermann
B4	KOD.II FREIGEGEBEN	28-JUL-97	K.Gossen
B5	SWS PN'S UPDATED	18-SEP-19	MKS

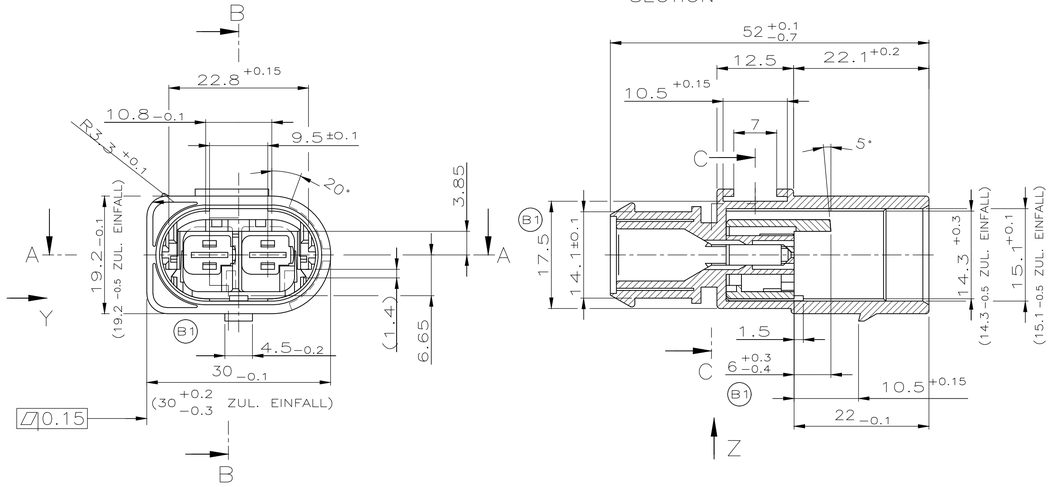

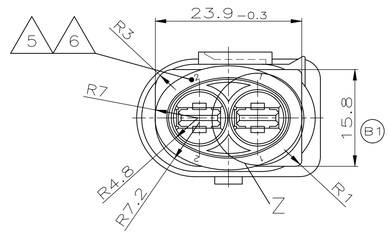

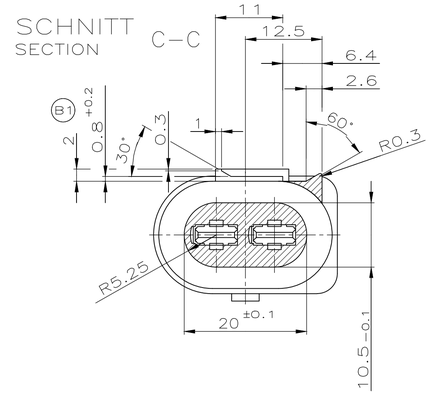

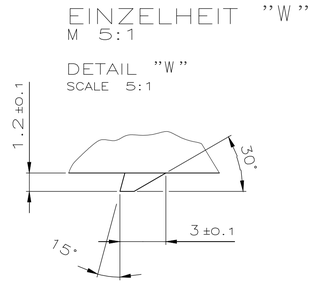

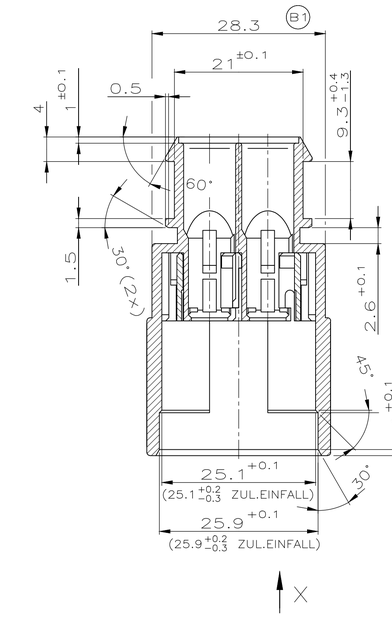

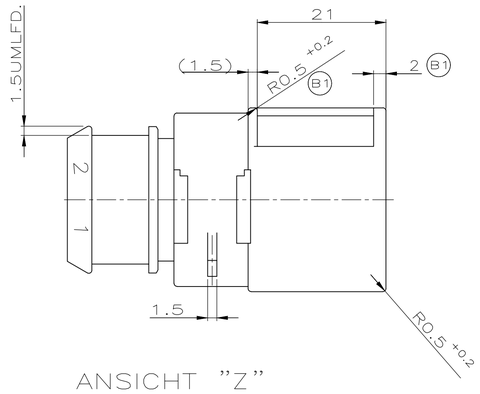

ANSICHT "Z"
VIEW "Z"

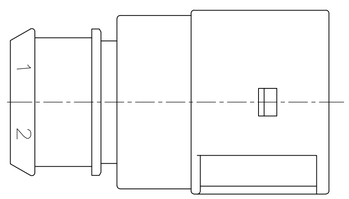

EINZELHEIT "X" OHNE VERRIEGELUNG
M 5:1

DETAIL "X" WITHOUT RETAINER
SCALE 5:1

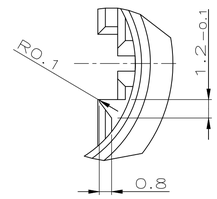

ANSICHT "Y"
VIEW "Y"

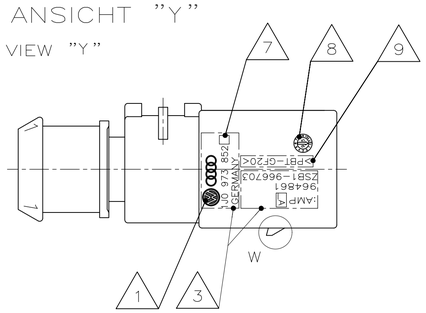

BEMERKUNGEN
NOTES

1. KUNDENWARENZEICHNUNG NACH VW 105 14-B2.5
   CUSTOMER TRADE MARK ACC. TO
2. MITTELSCHRIFT NACH DIN 1451
   CHARACTERS ACCORDING TO DIN 1451
3. SCHRIFTHöHE 1 ERHABEN 0.15 FELD VERTIEFT 0.3
   CHARACTERS RAISED INSERT SUNK
4. UNBEMAßTE RADIEN R0.5
   ALL RADII EXCEPT AS NOTED
5. SCHRIFTHöHE 2.5 VERTIEFT 0.15
   CHARACTERS RECEDE
6. KONTAKTKAMMERNUMMER
   CONTACT CAVITY NUMBER
7. KODIERUNGSKENNBUCHSTABE FüR KODIERUNG I BIS VIII
   CODING LETTER FOR CODING I TO VIII
8. PRODUKTIONSDATUM MIT DATUMSUHR Ø3mm
   PRODUCTION-DATE WITH DATE INSERT
9. WERKSTOFF-KENNZEICHNUNG NACH VDA 260
   MATERIAL MARKING ACC. TO
10. DAS TEIL 966703 WIRD Z.B. MIT DEM KONTAKT 964310-1 UND SWS PN'S:1394511-1,1394512-1,1719043-1 ENTSPRECHENDE SCHNITTSTELLE NACH 114-18132-1 GESTECKT
    THE PART NO. 966703 ASSEMBLED FOR EXAMPLE WITH CONTACT 964310-1 AND SWS PN'S:1394511-1,1394512-1,1719043-1 WILL HAVE A SUITABLE MATING PART ACC. TO 114-18132-1 (B5)
11. ES GILT DIE AMP PRODUKTSPEZIFIKATION : 108-18181-1
    VALID AMP PRODUCT SPECIFICATION :
12. VERPACKT ALS SCHüTTGUT
    BULK PACKAGED

EINZELHEIT "Y" FüR KODIERUNG
M 1:1

DETAIL "Y" FOR CODING
SCALE 1:1

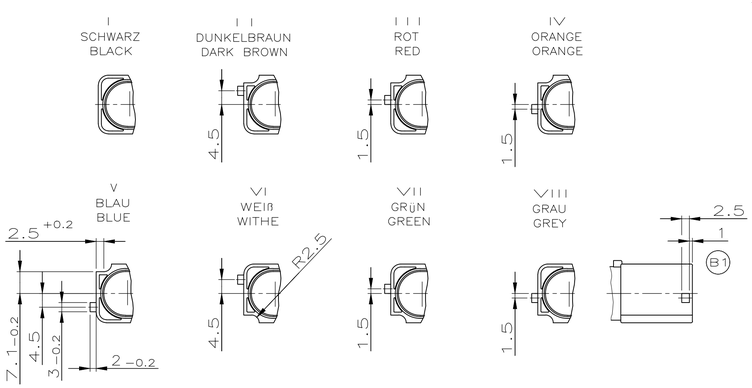

ANSICHT "X"
M 5:1

VIEW "X"
SCALE 5:1

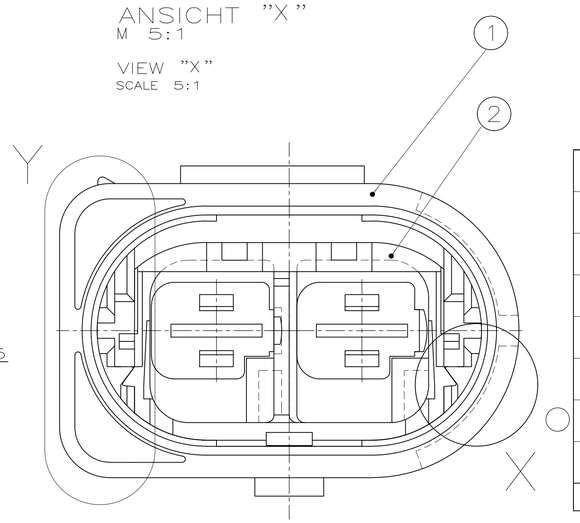

7 NUR FüR SERIENWERKZEUG

KOD.	VW BESTELL-NR.	AMP	AMP REV	POS.	STüCK	BENENNUNG EINZELTEIL	WERKSTOFF	OBERFLäCHE FARBE
VIII	1J0 973 852 G	1-966703-8	A	2	1	VERRIEGELUNG	PBT-GF30	VIOLETT
				1	1	4.8MM RD-FL.ST.GEHäUSE, 2-POL.	PBT-GF20	GRAU
VII	1J0 973 852 F	1-966703-7	A	2	1	VERRIEGELUNG	PBT-GF30	VIOLETT
				1	1	4.8MM RD-FL.ST.GEHäUSE, 2-POL.	PBT-GF20	GRüN
VI	1J0 973 852 E	1-966703-6	A	2	1	VERRIEGELUNG	PBT-GF30	VIOLETT
				1	1	4.8MM RD-FL.ST.GEHäUSE, 2-POL.	PBT-GF20	WEIß
V	1J0 973 852 D	1-966703-5	A	2	1	VERRIEGELUNG	PBT-GF30	VIOLETT
				1	1	4.8MM RD-FL.ST.GEHäUSE, 2-POL.	PBT-GF20	BLAU
IV	1J0 973 852 C	1-966703-4	A	2	1	VERRIEGELUNG	PBT-GF30	VIOLETT
				1	1	4.8MM RD-FL.ST.GEHäUSE, 2-POL.	PBT-GF20	ORANGE
III	1J0 973 852 B	1-966703-3	A	2	1	VERRIEGELUNG	PBT-GF30	VIOLETT
				1	1	4.8MM RD-FL.ST.GEHäUSE, 2-POL.	PBT-GF20	ROT
II	3B0 973 852 A	1-966703-2	A	2	1	VERRIEGELUNG	PBT-GF30	VIOLETT
				1	1	4.8MM RD-FL.ST.GEHäUSE, 2-POL.	PBT-GF20	DUNKELBRAUN
I	1J0 973 852	1-966703-1	A	2	1	VERRIEGELUNG	PBT-GF30	VIOLETT
				1	1	4.8MM RD-FL.ST.GEHäUSE, 2-POL.	PBT-GF20	SCHWARZ

GEZ. 29-JUN-95 S.LING
GEPR. 29-JUN-95 F.J.THIEL

NUR FüR VW

ZEICHNUNG GüLTIG AB .....

AMP — AMP DEUTSCHLAND GmbH, D-63225 Langen

BENENNUNG: 4.8MM TAB RD-HOUSING, 2 POSN, ASSY
4.8MM RD-FLACHSTECKERGEHäUSE, 2-POL, KOMPLETT

K

NICHT TOLERIERTE MASSE DIN 16901-140 ZENTRISCH ZUM NENNMAß | FORMAT A1 | ZEICHNUNGS-NR. 966703
MASSTAB 2:1 | BLATT 1 VON 1 | REV. B5

NUMMER 966703 | VERWENDET FüR | PASSEND ZU | WAR NR. - | ÄNDERN

CAD-ORIGINAL ZEICHNUNG NICHT ÄNDERN

LOC A1 DIST -

AMP-EN-556 REV 9-93 Translated 070320.002155 (YYMMDD.HHMMSS) from Computervision, Inc., Medusa Revision 12.2.5T

04-NOV-96 16:47:32 eg004203 s.966703.i.c (in EDM)