模具编号	模具名称	模具规格描述

版本	变更编号	变更内模描述	变更日期
A0	--	首次发行	2025.02.27

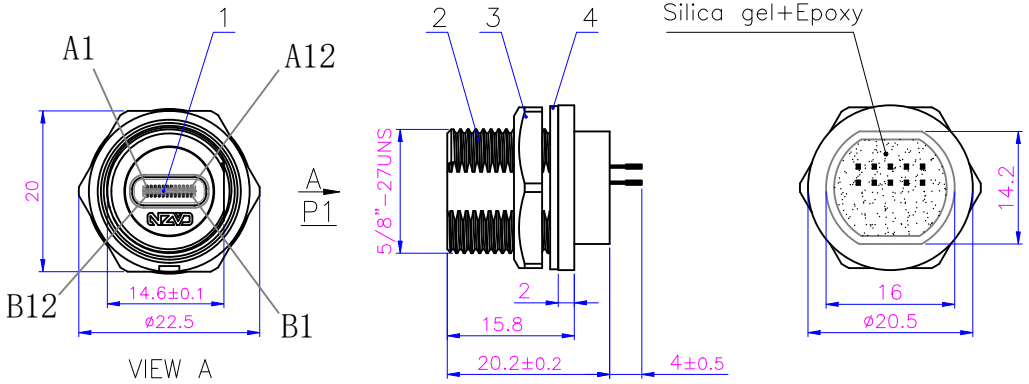

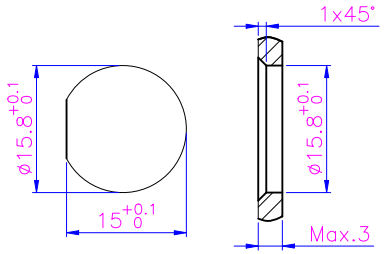

面板开孔尺寸

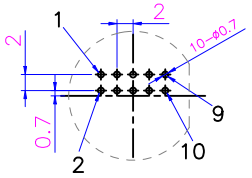

P.C.B 开孔尺寸
引脚序号由视向A方向放置

插头技术要求	
连接方式	螺纹连接
接线方式	焊接
温度范围	-25℃~+80℃
污染程度	3
防护等级	IP67(紧锁状态)
接插次数	≥500
额定电压	30V AC/DC
额定电流	1A
接触电阻	≤40 mΩ
绝缘电阻	≥10 MΩ
质量标准	IPC-A-620

产品电气测试参数要求	
高压测试	DC 300V / 0.01S
绝缘阻抗	10MΩ MIN
导体阻抗	3Ω MAX
短断路测试	100% 测试

生产注意事项

针脚定义

TYPE C 信号引脚	功能定义	P.C.B 针脚序号
A4、A9 B4、B9	VCC	1
A4、A9 B4、B9	VCC	2
B11	RX+	3
A7、B7	D-	4
B10	RX-	5
A6、B6	D+	6
A3	TX-	7
A5	CC	8
A2	TX+	9
A1、A12 B1、B12	GND	10

No.	Specification	Unit	Q'ty
4	E10 塑胶六角螺母5/8-27 (22.5-20-3.6单边倒角)	pc	1
3	E10 座子防水圈垫片 50° 硅橡胶 Φ20.3XΦ15.4-1	pc	1
2	E10 螺纹式板后Type C母头插座外壳(正成logo)	pc	1
1	Type C母插头PCB板转排针	pc	1

GENERAL TOLERANCE (UNLESS SPECIFIED)	绘图 DWN	胡俊明		CAZN 正成	
X. ±0.50 X.X ±0.30 X.XX ±0.20 X.XXX ±0.15 ANGEL ±3°	确认 CHK				
	核准 APVD			品名 TITLE	E10T-FT3-PPF
视 角 THIRD ANGLE	单位 UNIT	MM	版本 REV A	品号 PART NO	C130205-00002
	尺寸 SIZE	A4	页码 SHEET 1 OF 1	型号 DRAWING NO	

客户名称		客户料号		客户确认		业务确认	

声明：请贵司在2个工作日内确认并回传图纸，过期未回传的，默认为贵司已确认合格

RoHS