RoHS

版本 REV	变更事项 CHANGE CONTENT	依据 THEREUNDER	变更日期 DATE
A0			

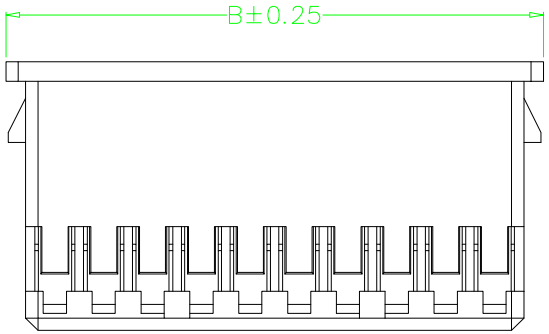

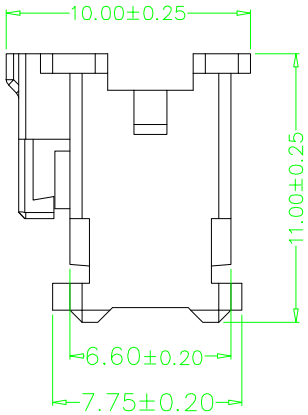

SPECIFICATIONS

1、Current Rating: 3A AC, DC
2、Voltage Rating: 250V AC, DC
3、Temperatuer Range: -25℃～+85℃
4、Contact Resistance: 20mΩ Max
5、Insulation Resistance: 1000MΩ Min
6、Withstanding Voltang: 800V AC/minute
7、Material:Houing Nylon66,UL94V-0

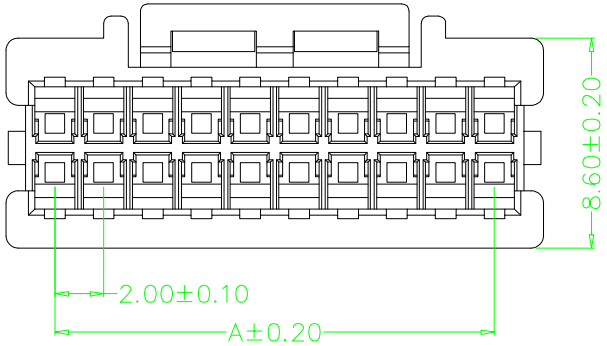

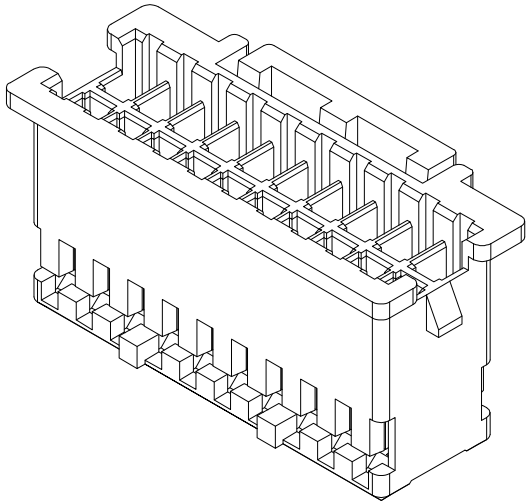

编　号	尺寸（mm）	
	A	B
A2015-2X02Y	2.00	6.00
A2015-2X03Y	4.00	8.00
A2015-2X04Y	6.00	10.00
A2015-2X05Y	8.00	12.00
A2015-2X06Y	10.00	14.00
A2015-2X07Y	12.00	16.00
A2015-2X08Y	14.00	18.00
A2015-2X09Y	16.00	20.00
A2015-2X10Y	18.00	22.00
A2015-2X11Y	20.00	24.00
A2015-2X12Y	22.00	26.00
A2015-2X20Y	38.00	42.00

x. ±0.5	x.°±	单位 UNIT	mm	泰华电子有限公司 TaiHua Electronics Co. ,Ltd	
.x±0.30	.x °±	比例 SCALE			
.xx±0.20	.xx °±	核准: APPROVED BY	版本: A0	产品名称 Production name	SPH孔座
.xxx±0.005	.xxx °±	审核: CHECKED BY	页次: 1/1	产品料号 Product No	TH-A2015-2XNY
		制图: DRAWN BY 封文辉 2022.9.5	日期:	客户料号 Client No	