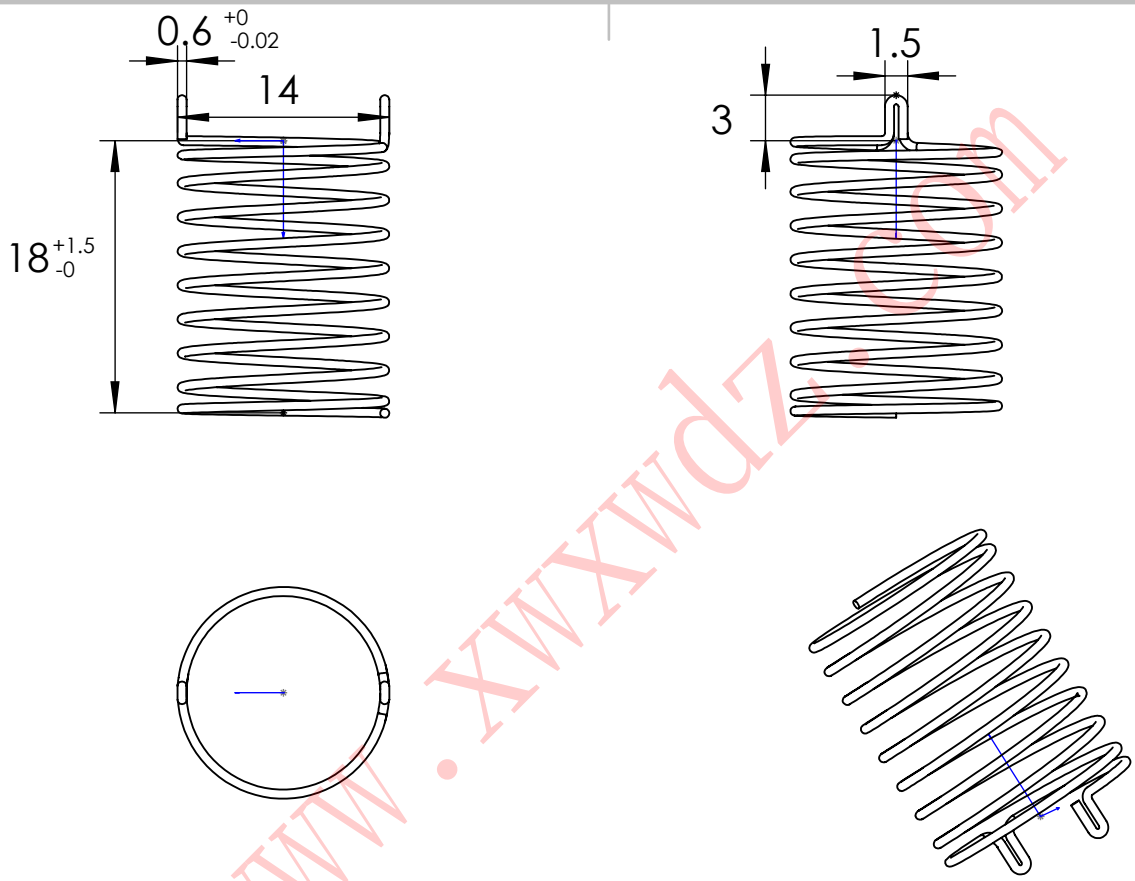

www.xwxwdz.com

技术要求：

1、单位：mm
2、线径：0.6
3、材质：碳钢镀镍-满足ROHS
4、样式：直筒双针
5、工艺：高温260摄氏度热处理
6、未标注公差以在±0.25计
7、表面无脏污 、无材质不良
8、联系电话：13459252012、05925216722
9、型号：F14-18-0.6-1.5UU
10、盐雾测试：百分五盐雾测试满足24小时
11、包装方式：袋装-最小包装一袋500个

						碳钢线		厦门市芯网电子科技有限公司
标记	处数	分区	更改文件号	签名	年 月 日	阶 段 标 记	重量	比例
设计						S		2:1
校核								
批准								