项目	零件名称	数量	材质	处理/备注

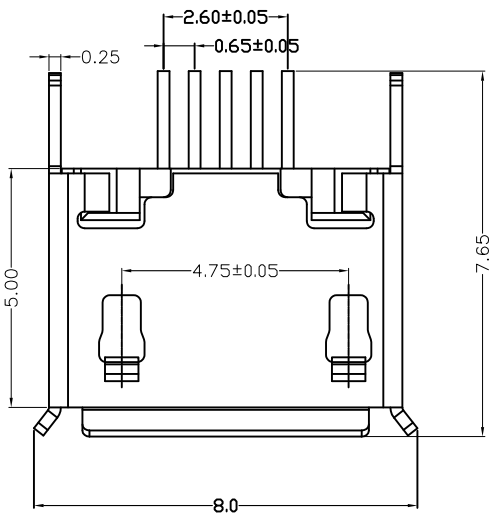

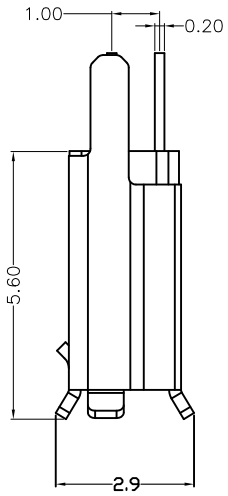

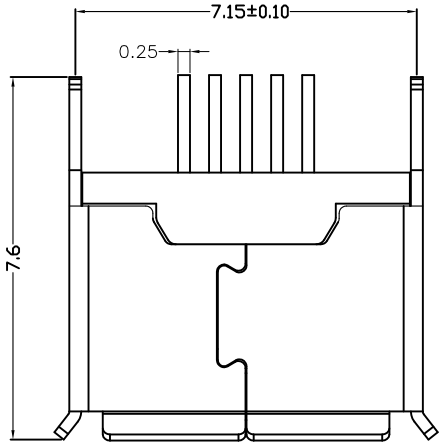

备注:

1.产品规格:

1-1.插入力:35N MAX.

1-2.拔出力:10N MIN.INITIAL 8-20N AFTER 3000 CYCLES

1-3.额定电流:1.0A

1-4.额定电压:30V

1-5.耐久性:3000 CYCLES MIN.

1-6.耐电压:100V AC MIN.

1-7.接触阻抗:30mΩ MAX.INITIAL;40mΩ MAX AFTER 3000 CYCLES

1-8.绝缘电阻:100MΩ MIN

1-9.工作温度:-30° TO +80°

2.材质:

2.1胶芯：LCP UL94V-0

2.2端子：C5191,镍底，镀金1μ″

2.3外壳：SUS

3.所用材质须合符RoHS要求

4.重点尺寸标识″▲″符号

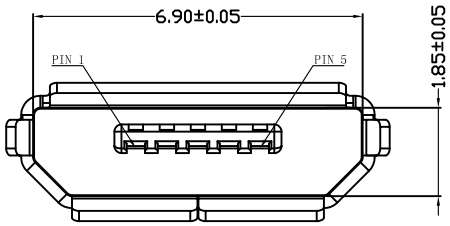

PIN NO.	SIGNAL NAME
PIN 1	VBUS
PIN 2	D-
PIN 3	D+
PIN 4	HIDING
PIN 5	GND
SHELL	SHIELD

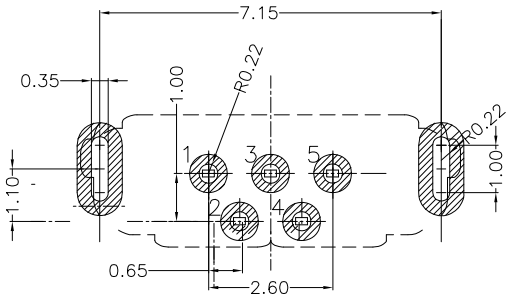

RECOMMEDED P.C.B LAYOUT

产品图 PRODUCT CHART DWG				深圳市精拓金电子有限公司							
公差一览表 TOLERANCE UNLESS OTHERWISE				单位 UNITS	MM	制图 DRAWING	尹先华	产品料号 PRODUCT PART NO.	920-154A2021Y10104		
X.	±0.25	X°.	±5°	比例 SCALE	1:1	审核 CHKD	郭治富	产品名称 PRODUCT NO.	MICRO 5P-F B型180度7.65 5.6不锈钢镀镍有边LCP黑胶		
.X	±0.20	.X°	±2°								
.XX	±0.15	.XX°	±1°								
.XXX	±0.10	.XXX°	±0.5°	日期 DATE	2021-04-15	核准 APPD	黄国荣	角法 VIEW		版本 VER	A0