NICHT VERMASSTE KANTEN SIND NICHT MAßSTÄBLICH	ÄNDERUNGEN DIE DEM TECHNISCHEN FORTSCHRITT DIENEN, BEHALTEN WIR UNS VOR	VERTRAULICH UNVERÖFFENTLICHTE ZEICHNUNG. ALLE RECHTE VORBEHALTEN. VERVIELFÄLTIGUNG UND WEITERGABE NUR MIT GENEHMIGUNG DURCH AMP DEUTSCHLAND GMBH	ZEICHNUNG GESCHÜTZT DURCH © COPYRIGHT 19 AMP DEUTSCHLAND GMBH ALLE RECHTE VORBEHALTEN

REV.	ÄNDERUNG	DATUM	NAME
A1	Zeichnung überarbeitet	11.09.95	Palmie'

NUMMER 964136

VERWENDET FÜR –

PASSEND ZU –

CAD-ORIGINAL
ZEICHNUNG NICHT ÄNDERN

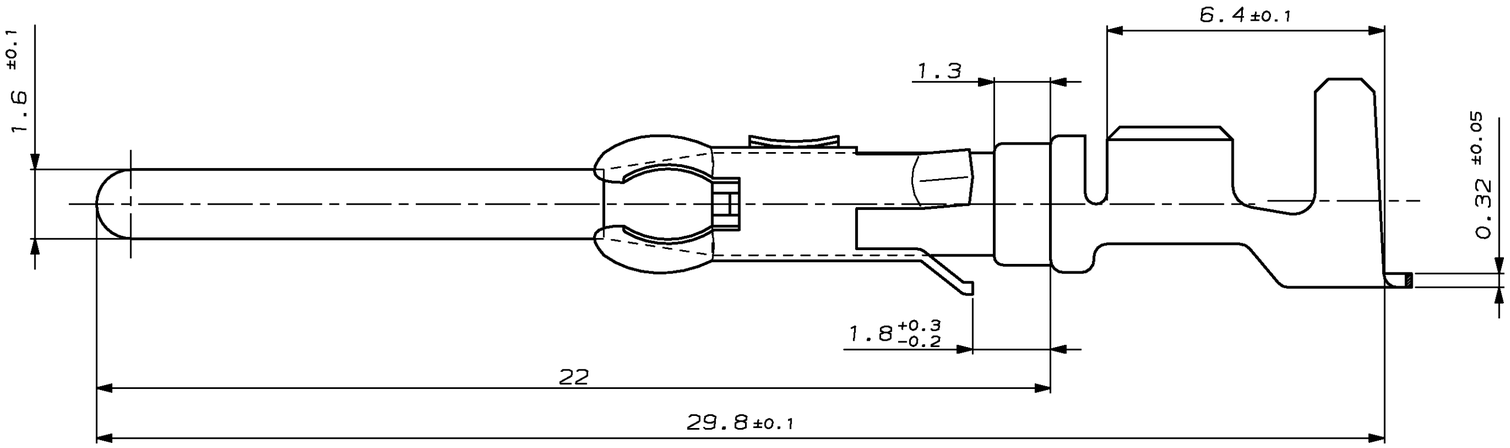

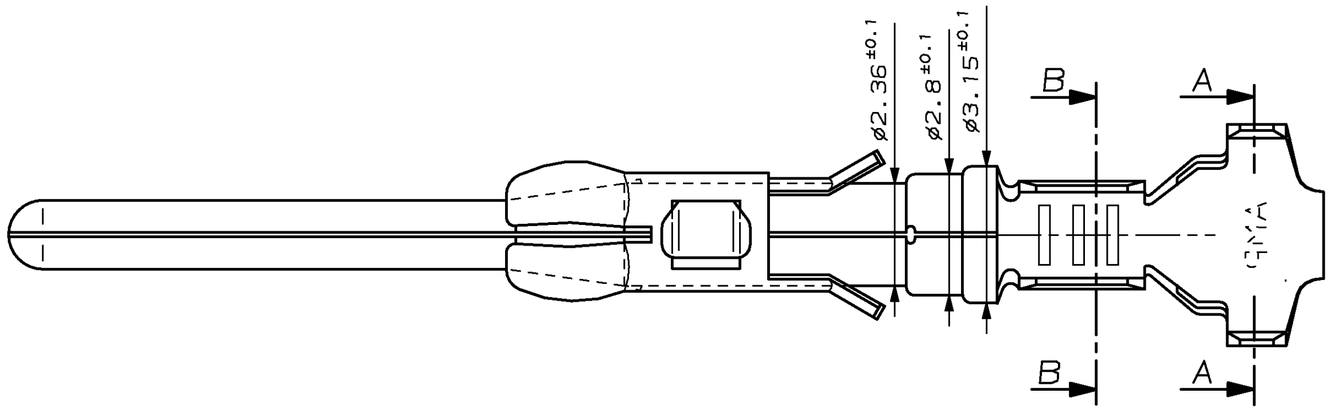

Bemerkungen

1. SILIKON, SHORE A 50 ±5 mit Silikonölanteil 1.5-2%

2. Vorformung des Crimpbereiches siehe Kundenzeichnung 964137

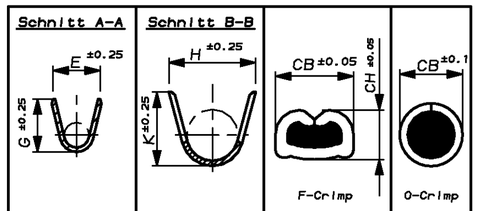

Kunden-Bestell-Nr.	AMP-Bestell-Nr. Bandware	REV.	AMP-Bestell-Nr. Einzelausführung	REV.	DGB in mm²	Werkstoff Oberfläche	Kunden-Bestell-Nr.	AMP-Bestell-Nr. Einzelausführung	REV.	Werkstoff Oberfläche	DGB in mm²	Drahtcrimp	Isolationscrimp	Drahtcrimp Höhe CH	Drahtcrimp Breite CB	Iso. Crimp Breite CB	Anschlagwerkzeug
–			964137-1 (2)	A	0.5-1 FLR	CuSn vorverzinnt	–			blau (1)	0.5-1 FLR	E=2.5 G=2.7	H=5.1 K=4.8	1.0mm²=1.35 0.75mm²=1.27 0.5mm²=1.18	.080 F	.160 O	
	964136-1	A						963294-1	–								
KONTAKT							EINZELDICHTUNG					Crimpabmessungen in mm		Crimp-Anschlag Abmessung in mm	inch	inch	Handzange

LOC AI
DIST –

WAR NR. 89-52223-21/-22

AMP-EN-555 REV 9-93

ZEICHNUNG GÜLTIG AB KW2193

AMP | AMP DEUTSCHLAND GmbH D-63225 Langen

BENENNUNG
CI 2-Stift mit Überfeder
EINZEL-DICHTUNGS-SYSTEM

K

NICHT TOLERIERTE MASSE	FORMAT	ZEICHNUNGS-NR.
± – ± –	A2	964136
MASSTAB 10:1	BLATT 1 VON 1	REV. A1

GEZ. Schwan 14.01.93 | GEPR. R. F 14.01.93

30-JUL-92 11:34:06 am5530 /home/amp12.germ/a2d/sheet s.customer.m2