MAPX	MODIFICATION	DATE

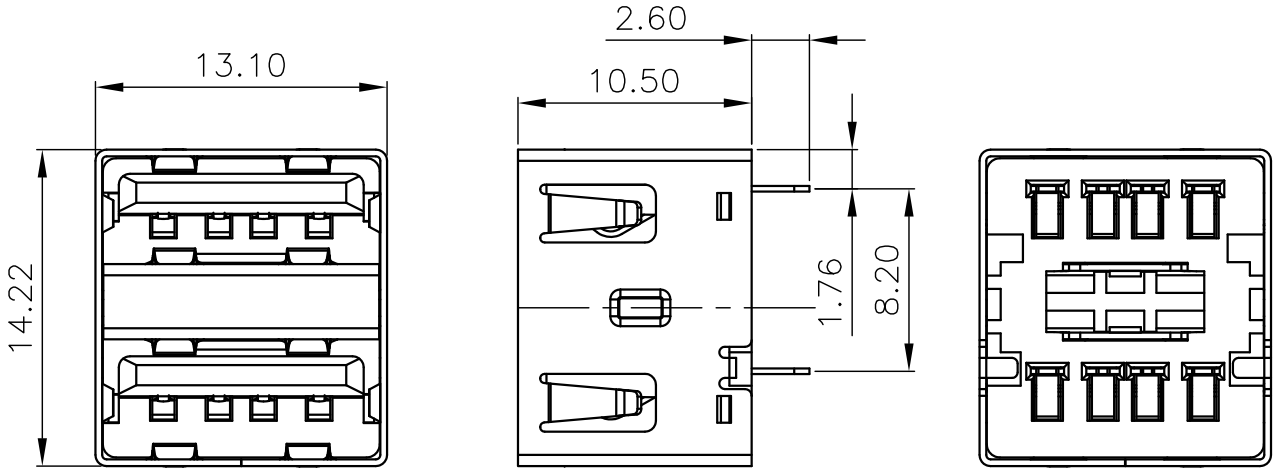

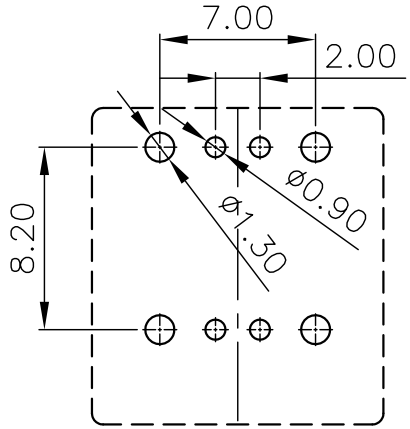

P.C.B LAYOUT

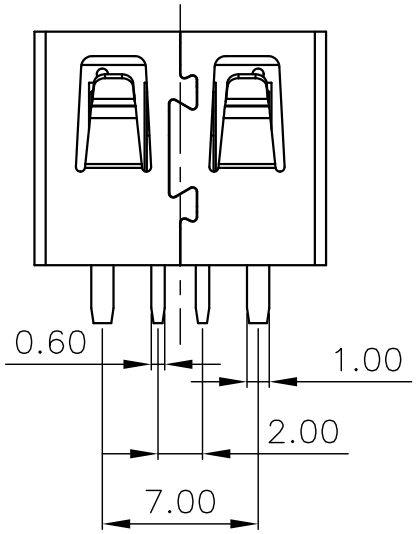

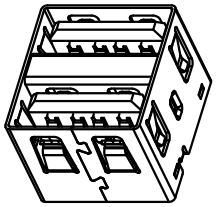

Note:

1.Material:

1.1,Housing: High temperature thermoplastic with/black G/F,UL94v-0

1.2,Contact: copper alloy,t=0.25mm

1.3,Shell: copper/Ferroalloy alloy,t=0.30mm

2.Specification:

2.1,Current rating:1.5A Max.

2.2,Dielectric withstanding voltage: 100 V(ac) for 1 min.

2.3,Contact resistance: 30 mΩ Max.

2.4,Insulation resistance: 100 MΩ Min.

2.5,Total mating force: 3.57 Kgf Max.

2.6,Total unmating force: 1.0 Kgf Min.

3.Finish:

3.1,Contact: Piated Golg in Mating Area: Tin On Solder Talls

Shell: Nickel Plating

4.Environmental:

4.1,Temperature range: −55°C~85°C

PART ON:

907-222AXXX1Y1XX

- 电镀规格；02,镀金1u″ 04,镀金3u″ 07,镀金15u″ 08,镀金30u″
- 端子材质；1,青铜 2,磷铜
- 端子规格；D,90度 Y,180度 S,SMT贴板
- 塑胶型态；1,双层短体 2,双层半包
- 塑胶颜色；01,白色 02,黑色 03,本色
- 塑胶材质；1,PBT 2,LCP 3,PA9T 4,PPA 5,PA6T
- 对插方向；A,正向 B,反向
- 外壳材质；1,铁壳 2,铜壳
- 插口类型；1,有边平弹 2,无边平弹
- 外壳脚型；1,弯脚 2,直脚 3,无脚 4,鱼叉脚
- 类别;双层系列

产品图 PRODUCT CHART DWG		
公差一览表 TOLERANCE UNLESS OTHERMSE		
X.	±0.30	X. ±5.°
.X	±0.25	.X ±2.°
.XX	±0.15	.XX ±1.°
.XXX	±0.10	.XXX ±0.5°

深圳市精拓金电子有限公司

单位 UNITS	MM	制图 DRAWING	YANG	制图料号 PRODUCT PART NO.	907-322A1021Y10210		
比例 SCALE	1:1	审核 CHKD	郭志富	产品名称 PRODUCT NO.	AF大电流180度10.5双层无脚无边平弹 铜壳PBT黑胶		
日期 DATE	2019.11.23	核准 APPD	黄国荣	角法 VIEW		版本 VER	A0