芯位排布

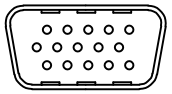

15芯

技术参数

PIN位	15
额定电流	5.0 AMPS
耐电压	500V
绝缘电阻(MΩ)	≥ 1000
接触电阻(mΩ)	≤ 30

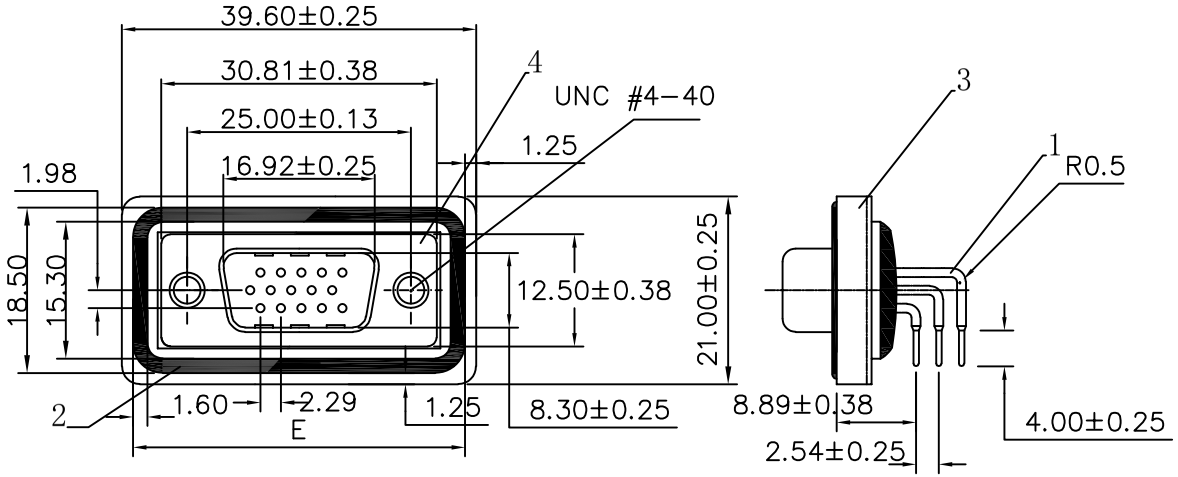

PCB孔位图

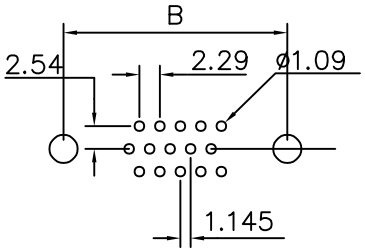

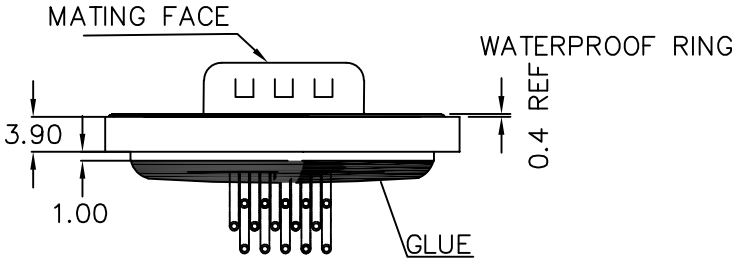

No.	Specification	Unit	Q'ty
4	锌合金外壳 外层镀镍	pc	1
3	塑胶内壳 PBT+30%GF	pc	1
2	方形防水圈	pc	1
1	插板式车针	pc	15

GENERAL TOLERANCE (UNLESS SPECIFIED)

≤10	±0.1
<10~≤20	±0.2
<20~≤50	±0.5
Angle	±1°

视角 THIRD ANGLE

绘图 DWN	P. Y. T/2024. 8. 30			CAZN® 正成	
确认 CHK					
核准 APVD				品名 TITLE	EDB1公座 15芯 三排 插板式弯针插座
单位 UNIT	MM	版本 REV	A	品号 PART NO	
尺寸 SIZE	A4	页码 SHEET	1 OF 1	型号 DRAWING NO	E-DB1-M15H-PPL-N