修订	变更描述	变更单号	签名	日期

序号	零件名	材质	涂覆	数量	备注
3	外　　壳	HPb59-1	金	1	
2	绝 缘 体	PTFE		1	
1	插　针	HPb59-1	金	1	

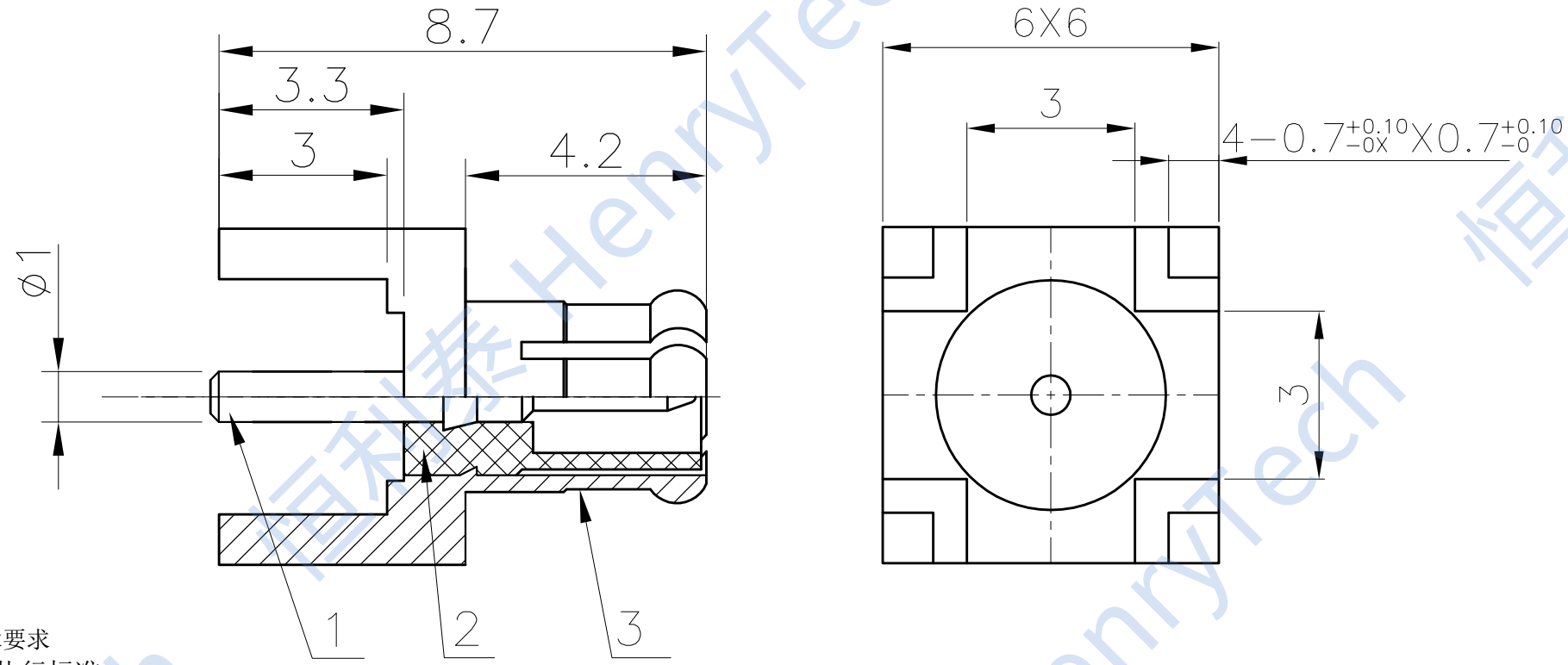

技术要求

1、执行标准：IEC61169
2、特性阻抗：50Ω
3、频率范围：0 ～6GHz
4、绝缘电阻：≥1000MΩ
5、介质耐压：1000V(AC 有效值)
6、内导体分离力：≥0.27 N
7、轴向保持力：≥ 10 N
8、外壳接插件啮合力：≤63N 分离力:8N(min)～20N(max)
9、机械寿命:≥ 500 次
10、温度范围：-55℃～165℃
11、接触电阻：外导体间<2.5mΩ，内导体间<5mΩ

制图		版次	比例
审核		投　影	
批准			

未标注公差的，以下列公差表为准

1. X.X±0.2　　4. 去除锐边最大0.1
2. X.XX±0.1　　5. 表面粗糙度Ra3.2
3. 角度±1°　　6. 倒角C0.15MAX

＊ 为重点尺寸　　单位 mm

型号规格　HL2-MCX-JE

品名　MCX型公头PCB板插

成都恒利泰科技有限公司
Chengdu HenryTech Technology co., Ltd

恒利泰 HenryTech