NUMBER C-179467

三角法 (3rd ANGLE PROJECTION)

METRIC

単位:mm DIMENSIONS IN MM. DO NOT SCALE PRINT

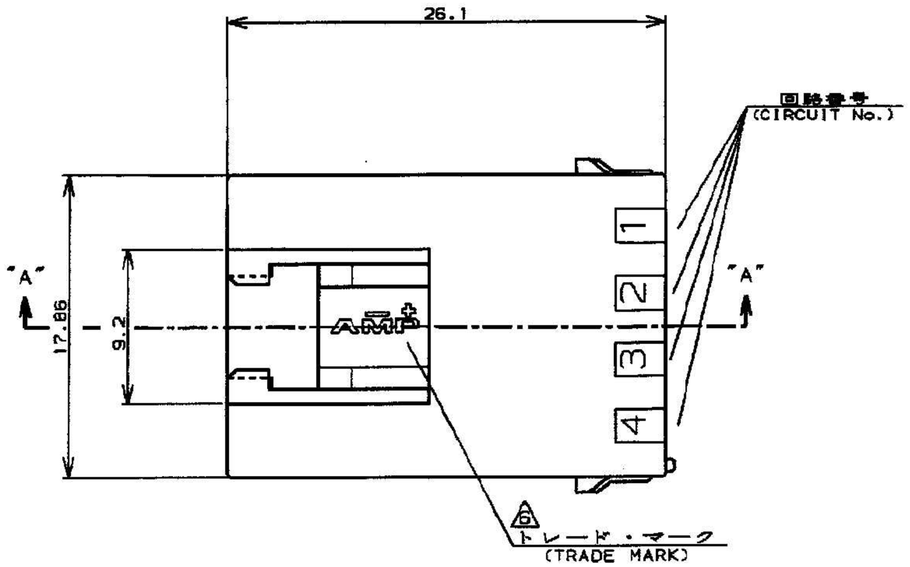

6

表1 (TABLE 1)

トレードマーク (TRADE MARK)	生産場所 (MANUFACTUARING PLACE)
— —AMP OR AMP	日本 (JAPAN)
—+ —+AMP OR AMP	中国 (CHINA(PRC))
·̄ ·̄AMP OR AMP	韓国 (KOREA)

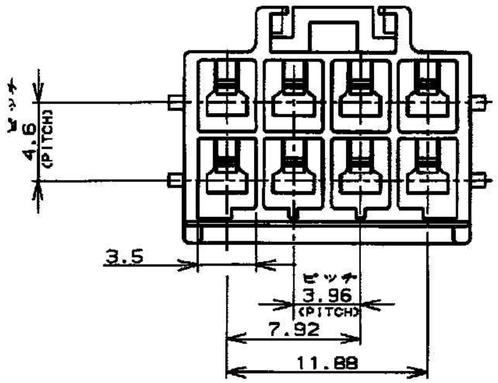

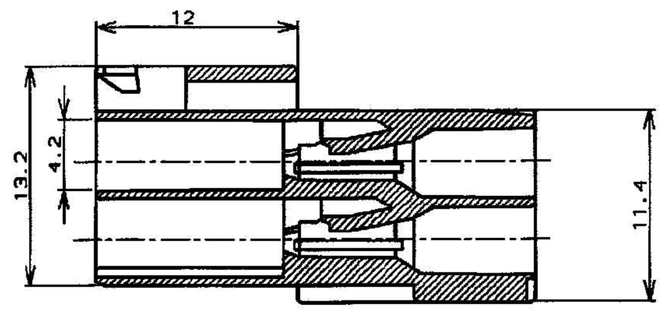

断面 "A"-"A"
(SECT)

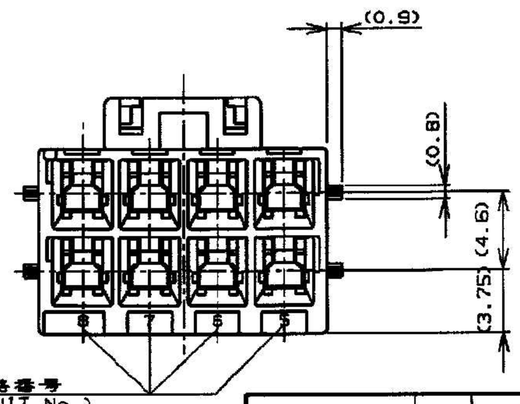

注：

1. 適用製品規格：108-5410
2. 適用コンタクト型番
   タブ・コンタクト：177917-□(#20-#16AWG)
   177916-□(#26-#22AWG)
3. 嵌合相手側製品型番
   プラグ・ハウジング：177902-□
   リセ・コンタクト：177915-□(#20-#16AWG)
   177914-□(#26-#22AWG)
4. 適用プレート型番：177920-□
5. 取扱説明書：411-5638
6. 表1参照

NOTES;

1. PRODUCT SPEC.:108-5410
2. APPLICABLE CONTACT P/N
   TAB CONTACT:177917-□(#20-#16AWG)
   :177916-□(#26-#22AWG)
3. MATING CONN,P/N
   PLUG HSG:177902-□
   REC CONTACT:177915-□(#20-#16AWG)
   177914-□(#26-#22AWG)
4. APPLICABLE PLATE P/N:177920-□
5. INSTRUCTION SHEET , 411-5638
6. SEE TABLE 1
7. PART 5-179467-1 COMPLY WITH GLOW WIRE REQUIREMENT FOR PARTS OF NON-METALLIC MATERIAL SUPPORTING A CURRENT-CARRYING CONNECTION DETAILED IN IEC 60335-1, SECTION 30(GWT)
8. PART 179467-7 COMPLY WITH HOT WIRE REQUIREMENT, PA66, UL 94V-0, HOT WIRE IGNITION(HWI) VERSION ARE MOLDED IN A RESIN THAT COMPLIES WITH TE HOT WIRE IGNITION TEST 109-32026 AND ARE RECOMMENDED FOR USE WITH HWI HOUSING THAT ALSO COMPLY.

9 Preliminary-not for production

ハウジング色調 (HOUSING COLOR)	極数 (Pos.)	型番 (P/N)
自然色(NATURAL)	8	179467-7 9
自然色(NATURAL)	8	5-179467-1
青 (BLUE)	↑	↑ -6
黄 (YELLOW)		-4
自然色(NATURAL)	8	179467-1

B3	REVISED ECR-14-017020	W.W	D.Z	14NOV 2014
B2	REVISED ECR-14-013449	W.W	D.Z	14SEP 2014
B1	REVISED ECR-13-019881	A.Z	D.Z	23DEC '13
B	変更 FJ00-1369-01			
A	変更 FJ00-0953-98			
0	作成 FJ00-1011-94	M.S	Y.K	5.AUG '94
LTR	変更 (REVISION RECORD)	DR	CHK	DATE

AMP Tyco Electronics AMP K.K. Kawasaki,Japan

適合電線許容範囲 (WIRE RANGE) —/— mm² (AWG -)	絶縁外径 (INSULATION DIA.) —/— mmφ	名称 (NAME) アンプ パワー ダブルロックコネクタ 8極3.96mmピッチ キャップ・ハウジング(宙吊りタイプ) AMP POWER DOUBLE LOCK CONN. 3.96mm PITCH CAP HOUSING 8 Pos.(FREE HANGING)	
材料 (MATERIAL) 6/6 ナイロン (UL94V-0) 6/6 NYLON (UL94V-0)	仕上 (FINISH) —/—	一般公差 10以下 : ±0.2 10を超え 30以下 : ±0.25 30を超え100以下 : ±0.3 角 度 : ±3°	SIZE B / LOC J / 番号 (No.) C-179467
DR. 20/JUL/'94 N.NAGASHIMA	DE. 20/JUL/'94 M.SHINDO	尺度 (SCALE) —/—	REV. B3 / SHEET 1 OF 1
CHK. 5/AUG/'94 M.SHINDO	APP. 5/AUG/'94 Y.KASHIWA		

PRINT DIST

AMP-J REV 10/89 F1028600

CUSTOMER DRAWING