MAPX	MODIFICATION	DATE

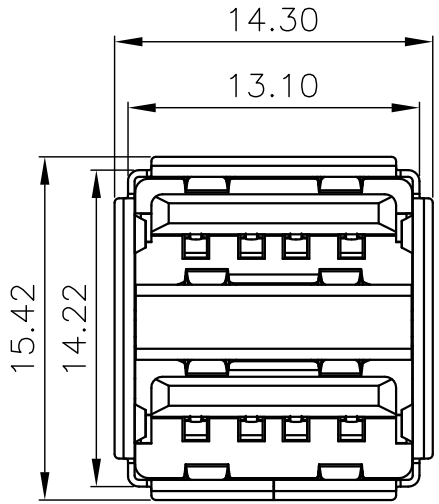

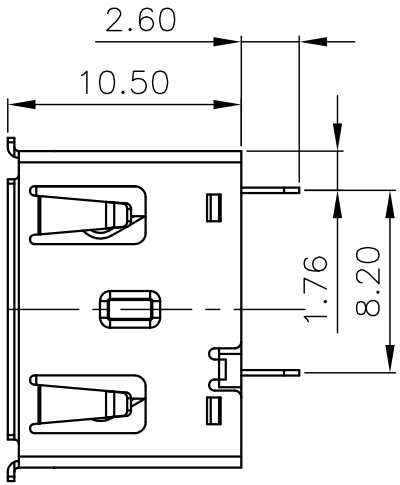

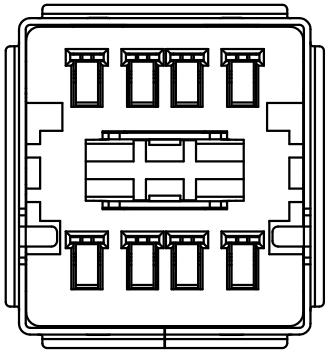

Note:
1.Material:
1.1,Housing: High temperature thermoplastic with/black G/F,UL94v-0
1.2,Contact: copper alloy,t=0.25mm
1.3,Shell: copper/Ferroalloy alloy,t=0.30mm
2.Specification:
2.1,Current rating:1.5A Max.
2.2,Dielectric withstanding voltage: 100 V(ac) for 1 min.
2.3,Contact resistance: 30 mΩ Max.
2.4,Insulation resistance: 100 MΩ Min.
2.5,Total mating force: 3.57 Kgf Max.
2.6,Total unmating force: 1.0 Kgf Min.
3.Finish:
3.1,Contact: Piated Golg in Mating Area:
Tin On Solder Talls
Shell: Nickel Plating
4.Environmental:
4.1,Temperature range: −55°C~85°C

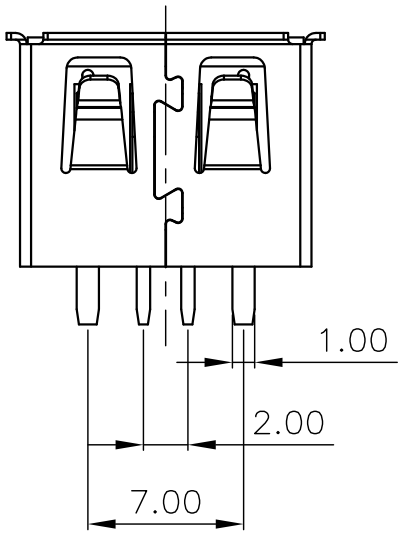

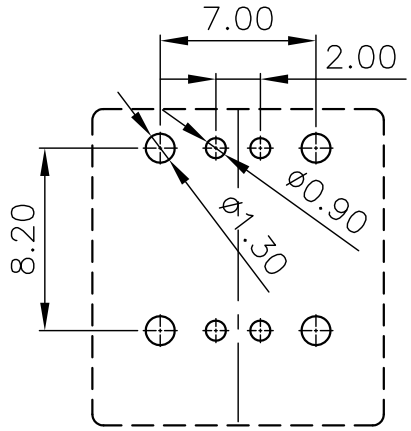

P.C.B LAYOUT

PART ON:
907-222AXXX1Y1XX

- 电镀规格；02,镀金1u″ 04,镀金3u″ 07,镀金15u″ 08,镀金30u″
- 端子材质；1,青铜 2,磷铜
- 端子规格；D,90度 Y,180度 S,SMT贴板
- 塑胶型态；1,双层短体 2,双层半包
- 塑胶颜色；01,白色 02,黑色 03,本色
- 塑胶材质；1,PBT 2,LCP 3,PA9T 4,PPA 5,PA6T
- 对插方向；A,正向 B,反向
- 外壳材质；1,铁壳 2,铜壳
- 插口类型；1,有边平弹 2,无边平弹
- 外壳脚型；1,弯脚 2,直脚 3,无脚 4,鱼叉脚
- 类别;双层系列

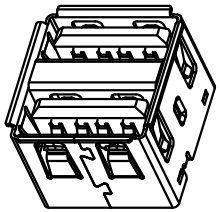

产品图 PRODUCT CHART DWG		
公差一览表 TOLERANCE UNLESS OTHERMSE		
X.	±0.30 X.	±5.°
.X	±0.25 .X	±2.°
.XX	±0.15 .XX	±1.°
.XXX	±0.10 .XXX	±0.5°

深圳市精拓金电子有限公司

单位 UNITS	MM	制图 DRAWING	YANG	制图料号 PRODUCT PART NO.	907-312A1011Y10210		
比例 SCALE	1:1	审核 CHKD	郭志富	产品名称 PRODUCT NO.	AF大电流180度10.5双层无脚有边平弹铜壳PBT白胶		
日期 DATE	2019.11.23	核准 APPD	黄国荣	角法 VIEW		版本 VER	A0