本图纸由深圳市雄和远景科技发展有限公司发布，版权归深圳市雄和远景科技发展有限公司所有，未经深圳市雄和远景科技发展有限公司同意，不得复制转载或披露任何内容给任何第三方。

RoHS
Compliant

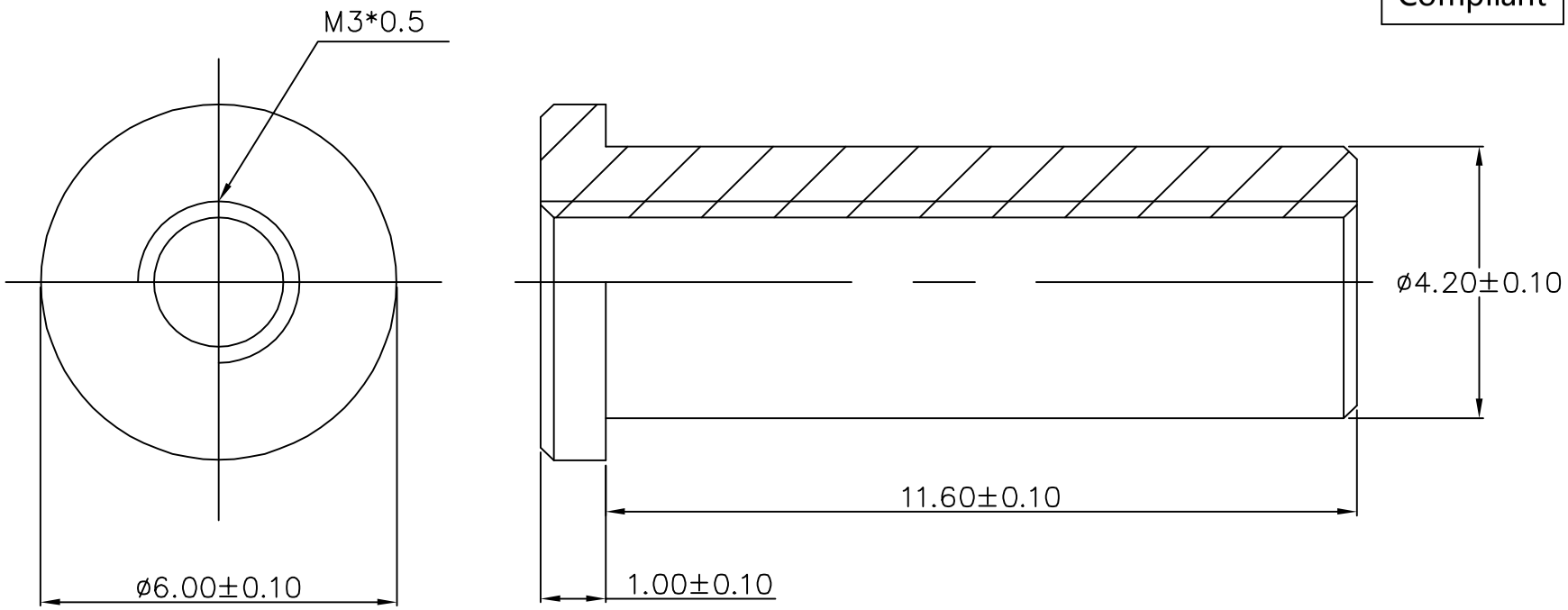

变更记录			
日期	新版本	变更人	变更内容
/	/	/	/

未注公差			
X.	±0.20	X.°	±4°
.X	±0.10	.X°	±2°
.XX	±0.05	.XX°	±1°

包装方式：编带卷装

包装数量：pcs

单位：mm

材料：铁料 1215

表面处理：电镀锡

Sinhoo 深圳市雄和远景科技发展有限公司 Shenzhen Sinhoo Science Technology Development Co.,LTD

客户确认：	日期：	雄和	料号：SMSR30116MTJ	版本 A
审核：伍阳明	日期：2019/09/25		规格：M3*6*L11.6+1	
制图：吴勇	日期：2019/09/25	客户	料号：9775116360R	版本 A
制图依据：客户图纸			规格：/	
参考标准：CUSTOM DWG		比例：/	页码：1 OF 1	