本图纸由深圳市雄和远景科技发展有限公司发布，版权归深圳市雄和远景科技发展有限公司所有，未经深圳市雄和远景科技发展有限公司同意，不得复制转载或披露任何内容给任何第三方。

RoHS
Compliant

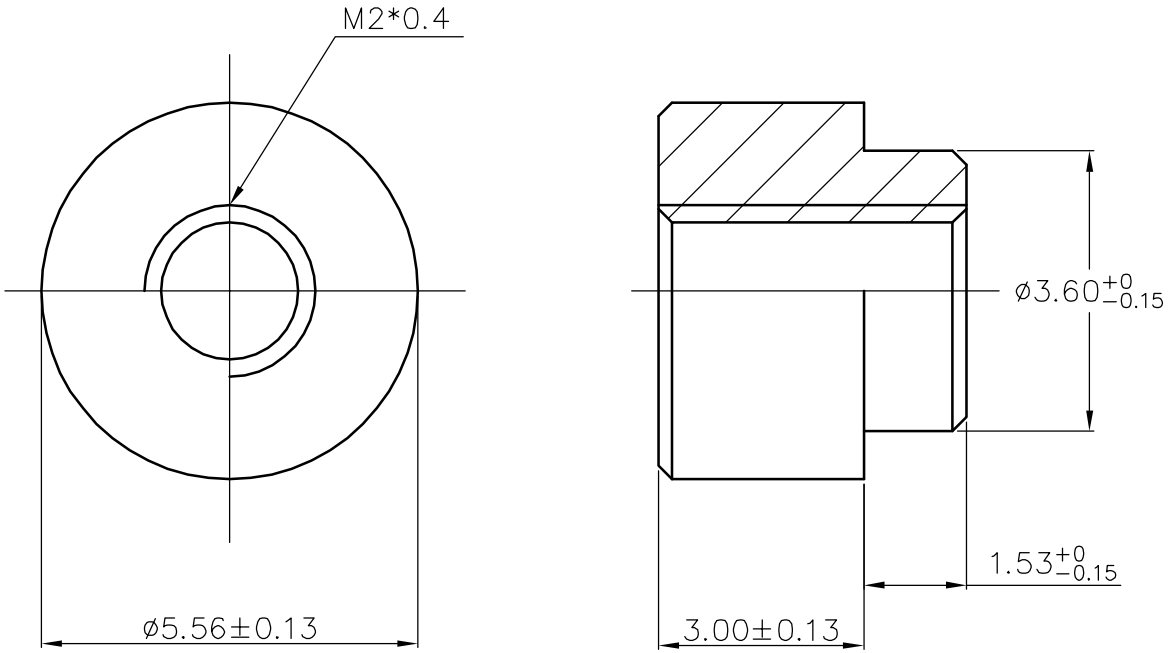

REVISION RECORD			
DATE	NEW REVISION	REVISION PERSON	REVISION DETAILED
/	/	/	/

SCOPE			
X.	±0.20	X.°	±4°
.X	±0.10	.X°	±2°
.XX	±0.05	.XX°	±1°

Package Type: Reel package

Quantity/reel: 1000pcs/reel

Unit: mm

Material: Brass C3604

Finish: Tin

Sinhoo

深圳市雄和远景科技发展有限公司
Shenzhen Sinhoo Science Technology Development Co.,LTD
TEL:+86-755-89356591 FAX:+86-755-84667815 Mobile:+86-18924615571

Custom Confirm:	DATE:	SINHOO	PART NUMBER: SMTSO2030CTJ	REVISION
APPD: Alan Wu	DATE: 2017/05/26		DESCRIPTION: M2*5.56*L3+1.53	A
DRAMN: Yong Wu	DATE: 2017/05/26	CUSTOM	PART NUMBER: /	REVISION
BASED ON: PEMSMTSO			DESCRIPTION: /	A
STANDARD REFER: CUSTOM DWG		SCALE: /	SHEEER:1 OF 1	