本图纸由深圳市雄和远景科技发展有限公司发布，版权归深圳市雄和远景科技发展有限公司所有，未经深圳市雄和远景科技发展有限公司同意，不得复制转载或披露任何内容给任何第三方。

RoHS Compliant

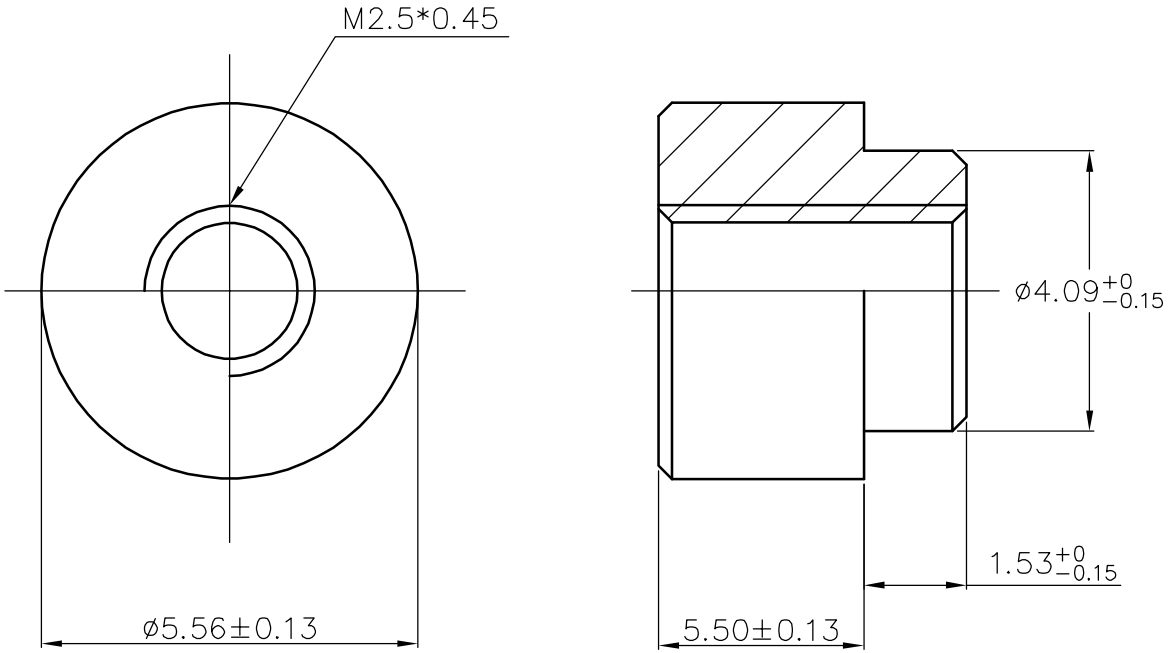


| REVISION RECORD | | | |
|---|---|---|---|
| DATE | NEW REVISION | REVISION PERSON | REVISION DETAILED |
| / | / | / | / |

| SCOPE | | | |
|---|---|---|---|
| X. | ±0.20 | X.° | ±4° |
| .X | ±0.10 | .X° | ±2° |
| .XX | ±0.05 | .XX° | ±1° |

Package Type: Reel package

Quantity/reel: 700pcs

Unit: mm

Material: Brass C3604

Finish: Tin

Sinhoo 深圳市雄和远景科技发展有限公司
Shenzhen Sinhoo Science Technology Development Co.,LTD
TEL:+86-755-89356591 FAX:+86-755-84667815 Mobile:+86-18924615571

| | | | | |
|---|---|---|---|---|
| Custom Confirm: | DATE: | 雄和 | PART NUMBER: SMTSO2555CTJ | REVISION A |
| APPD: Alan Wu | DATE: 2017/05/26 | | DESCRIPTION: M2.5*5.56*5.5+1.53 | |
| DRAMN: Yong Wu | DATE: 2017/05/26 | 客户 | PART NUMBER: / | REVISION A |
| BASED ON: PEMSMTSO | | | DESCRIPTION: / | |
| STANDARD REFER: CUSTOM DWG | | SCALE: / | SHEEER:1 OF 1 | |