本图纸由深圳市雄和远景科技发展有限公司发布，版权归深圳市雄和远景科技发展有限公司所有，未经深圳市雄和远景科技发展有限公司同意，不得复制转载或披露任何内容给任何第三方。

RoHS
Compliant

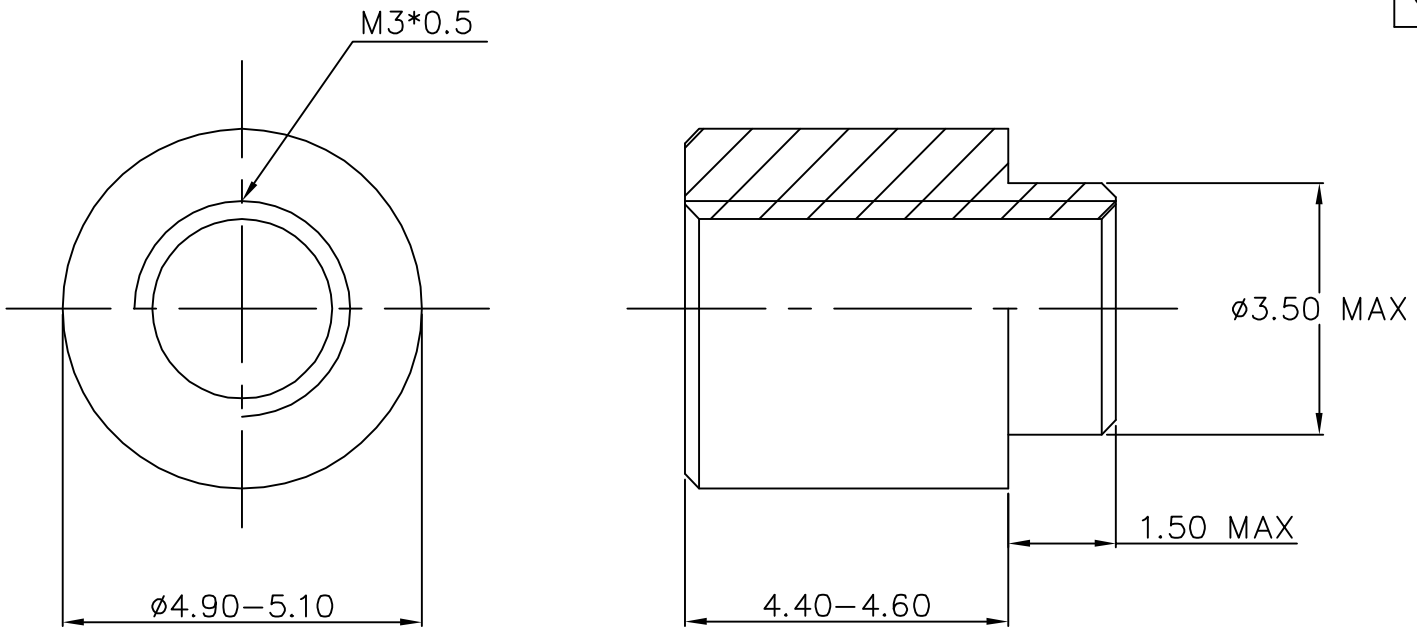

变更记录			
日期	新版本	变更人	变更内容
/	/	/	/

未注公差			
X.	±0.20	X.°	±4°
.X	±0.10	.X°	±2°
.XX	±0.05	.XX°	±1°

包装方式：Reel package

包装数量：pcs

单位：mm

材料：黄铜

表面处理：亮锡

Sinhoo 深圳市雄和远景科技发展有限公司
Shenzhen Sinhoo Science Technology Development Co.,LTD
TEL:+86-755-89356591 FAX:+86-755-84667815 Mobile:+86-18924615571

客户确认：	日期：	雄和	料号：TH163045CTJ	版本 A
审核：伍阳明	日期：2020/11/30		规格：M3*5*L4.5+1.5	
制图：王家祥	日期：2020/11/30	客户	料号：ITS-TH-1.6-4.5-M3	版本 A
制图依据：TH16			规格：/	
参考标准：CUSTOM DWG		比例：/	页码：1 OF 1	