本图纸由深圳市雄和远景科技发展有限公司发布，版权归深圳市雄和远景科技发展有限公司所有，未经深圳市雄和远景科技发展有限公司同意，不得复制转载或披露任何内容给任何第三方。

RoHS
Compliant

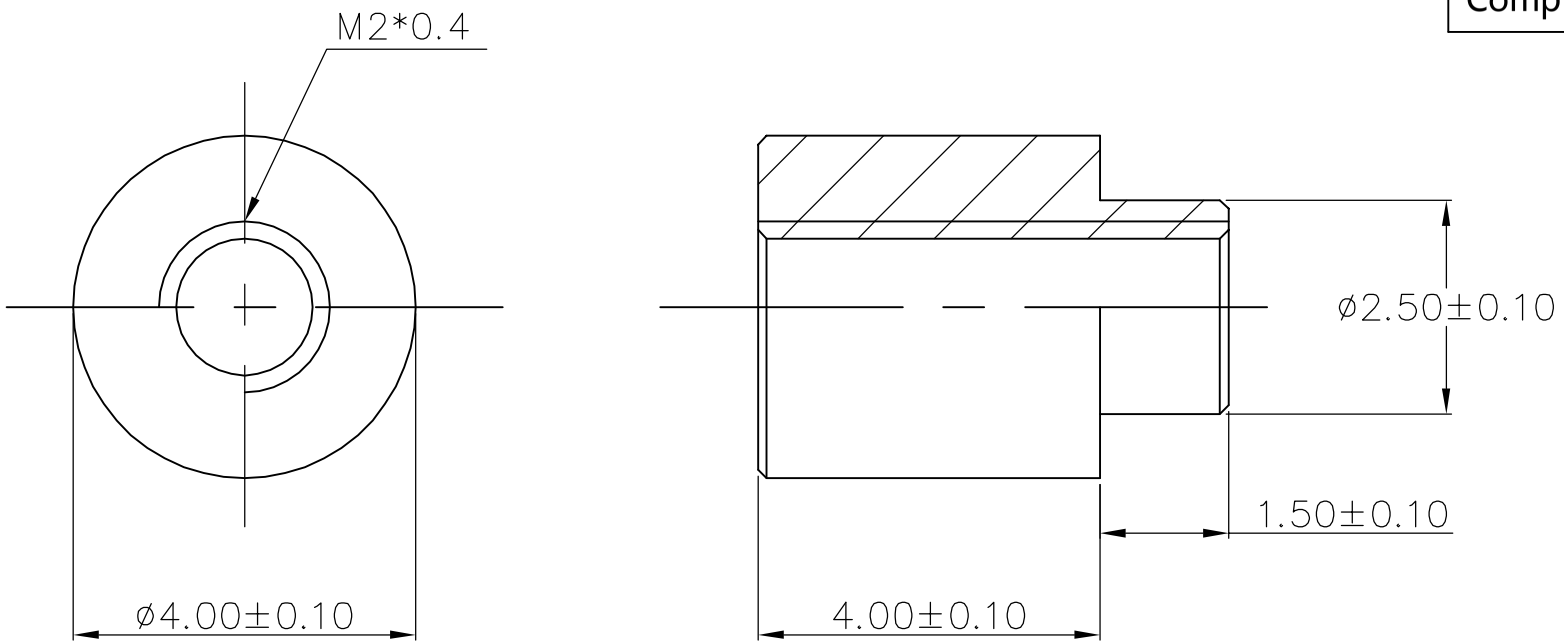

REVISION RECORD			
DATE	NEW REVISION	REVISION PERSON	REVISION DETAILED
/	/	/	/

SCOPE			
X.	±0.20	X.°	±4°
.X	±0.10	.X°	±2°
.XX	±0.05	.XX°	±1°

Package Type: Reel package

Quantity/reel: pcs

Unit: mm

Material: Brass C3604

Finish: Matte Tin

Sinhoo 深圳市雄和远景科技发展有限公司
Shenzhen Sinhoo Science Technology Development Co.,LTD
TEL:+86-755-89356591 FAX:+86-755-84667815 Mobile:+86-18924615571

Custom Confirm:	DATE:	SINHOO	PART NUMBER: TH162040CTJ	REVISION A
APPD: Alan Wu	DATE: 2021/10/15		DESCRIPTION: M2*4*4+1.5	
DRAMN: Jiaxiang Wang	DATE: 2021/10/15	CUSTOM	PART NUMBER: TH-1.6-4.0-M2	REVISION A
BASED ON: TH			DESCRIPTION: /	
STANDARD REFER: CUSTOM DWG		SCALE: /		SHEEER:1 OF 1